CHARIOT PORTE CABLE ROULANT SUR IPN OU IPE DESCRIPTION

Exécution pour câble plat

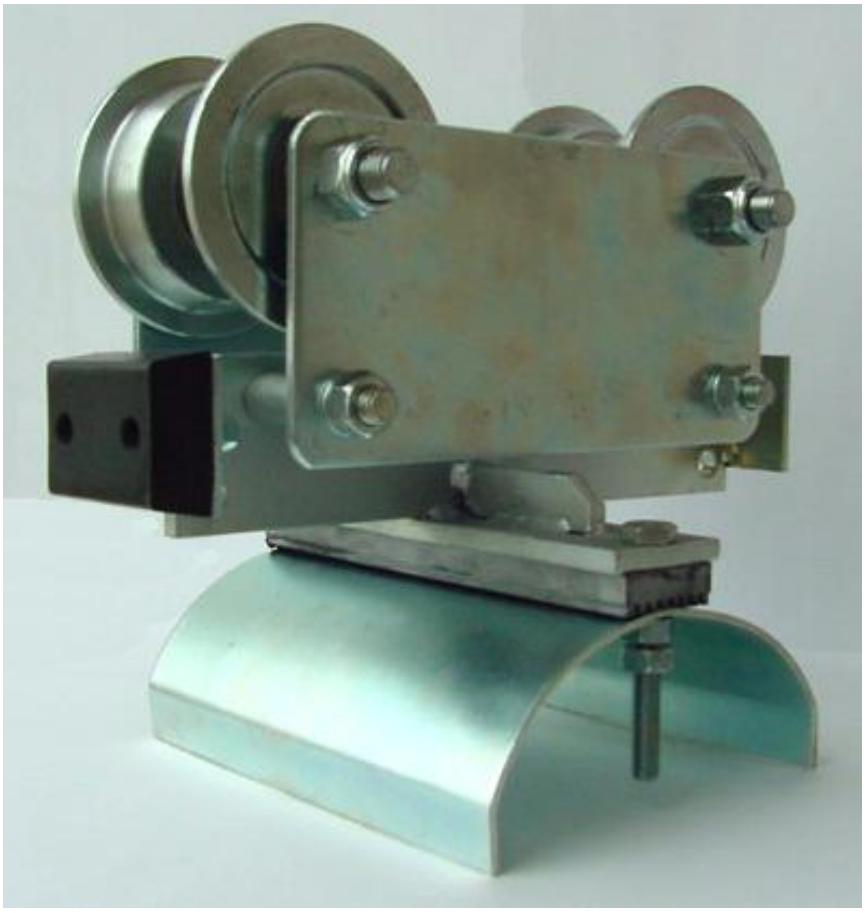

Construction

- Construction entièrement en acier zingué.
- Galets de roulement diamètre 46/60 épaisseur 18 ou 23 mm axe M12 ou diamètre 80/100 épaisseur 25 mm axe M16, en acier cémenté et zingué.
- Boulonneries en acier zingué.
- Reposoir pour câble plat largeur utile 50, 90, 135, 182 en 225 mm.
- Possibilité d'avoir un butoir en caoutchouc 70 x 50 x 22 mm.

Nos chariots peuvent être munis de 4 galets latéraux diamètre 37 mm et/ou 4 contre galets diamètre 37 mm.

Nos chariots sont destinés à rouler sur l'aile inférieure d'une poutrelle standard, soit IPN, IPE, HEB, IPER, etc...

En cas de commande, il faut toujours spécifier le type de la poutrelle.

Ces chariots sont également disponibles en acier inoxydable.

CHARIOT PORTE-CABLE PLAT ROULANT SUR POUTRELLE - EXECUTION ACIER INOX 316

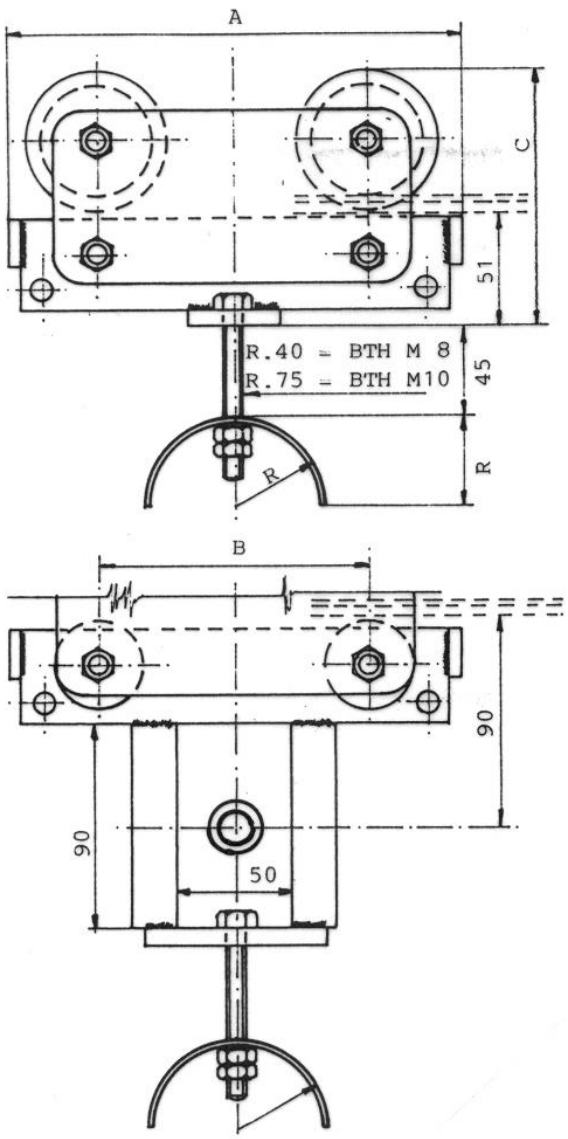

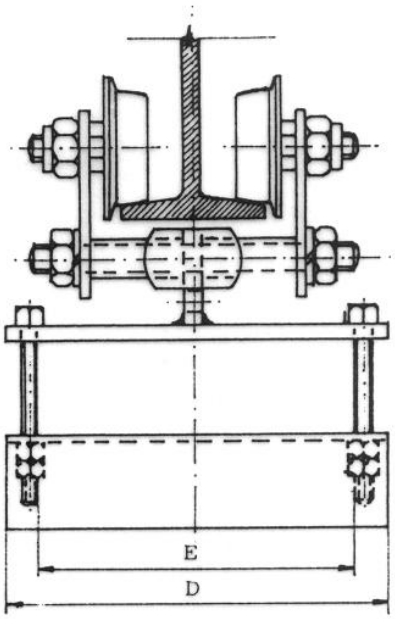

Le chariot n° **56.401.00** équipé de 2 paires de contre galets diam. 37 mm devient le **56.401.20**.

Article	Désignation	A	B	C	D	E	Reposoir
Chariot				Galets inoxydables diamètre 46/60 - axe M12			
56.401.00	IPN/150/46-Gi/ 80	150	80	115	80	50	R = 40 mm
56.402.00	IPN/150/46-Gi/120	150	80	115	120	90	R = 40 mm
56.403.00	IPN/150/46-Gi/165	150	80	115	165	135	R = 40 mm
56.404.00	IPN/150/46-Gi/210	150	80	115	210	180	R = 40 mm
56.405.00	IPN/150/46-Gi/255	150	80	115	255	225	R = 40 mm
56.410.00	IPN/200/46-Gi/ 80	200	120	115	80	50	R = 40 mm
56.411.00	IPN/200/46-Gi/120	200	120	115	120	90	R = 40 mm
56.412.00	IPN/200/46-Gi/165	200	120	115	165	135	R = 40 mm
56.413.00	IPN/200/46-Gi/210	200	120	115	210	180	R = 40 mm
56.414.00	IPN/200/46-Gi/255	200	120	115	255	225	R = 40 mm

CHARIOT PORTE CABLE PLAT ROULANT SUR POUTRELLE - EXECUTION ACIER INOX 316

Article	Désignation	A	B	C	D	E	Reposoir
Chariot				Galets inoxydables diamètre 46/60 - axe M12			
56.430.00	IPN/250/46-Gi/ 80	250	120	115	80	50	R = 75 mm
56.431.00	IPN/250/46-Gi/120	250	120	115	120	90	R = 75 mm
56.432.00	IPN/250/46-Gi/165	250	120	115	165	135	R = 75 mm
56.433.00	IPN/250/46-Gi/210	250	120	115	210	180	R = 75 mm
56.434.00	IPN/250/46-Gi/255	250	120	115	255	225	R = 75 mm
56.440.00	IPN/300/46-Gi/ 80	300	180	115	80	50	R = 75 mm
56.441.00	IPN/300/46-Gi/120	300	180	115	120	90	R = 75 mm
56.442.00	IPN/300/46-Gi/165	300	180	115	165	135	R = 75 mm
56.443.00	IPN/300/46-Gi/210	300	180	115	210	180	R = 75 mm
56.444.00	IPN/300/46-Gi/255	300	180	115	255	225	R = 75 mm
Chariot entraîneur				Galets inoxydables diamètre 46/60 - axe M12			
56.450.00	IPN/150/46-Gi/ 80	150	80	115	80	50	R = 40 mm
56.451.00	IPN/150/46-Gi/120	150	80	115	120	90	R = 40 mm
56.452.00	IPN/150/46-Gi/165	150	80	115	165	135	R = 40 mm
56.453.00	IPN/150/46-Gi/210	150	80	115	210	180	R = 40 mm
56.454.00	IPN/150/46-Gi/255	150	80	115	255	225	R = 40 mm
56.460.00	IPN/200/46-Gi/ 80	200	120	115	80	50	R = 40 mm
56.461.00	IPN/200/46-Gi/120	200	120	115	120	90	R = 40 mm
56.462.00	IPN/200/46-Gi/165	200	120	115	165	135	R = 40 mm
56.463.00	IPN/200/46-Gi/210	200	120	115	210	180	R = 40 mm
56.464.00	IPN/200/46-Gi/255	200	120	115	255	225	R = 40 mm
56.470.00	IPN/250/46-Gi/ 80	250	120	115	80	50	R = 75 mm
56.471.00	IPN/250/46-Gi/120	250	120	115	120	90	R = 75 mm
56.472.00	IPN/250/46-Gi/165	250	120	115	165	135	R = 75 mm
56.473.00	IPN/250/46-Gi/210	250	120	115	210	180	R = 75 mm
56.474.00	IPN/250/46-Gi/255	250	120	115	255	225	R = 75 mm
56.480.00	IPN/300/46-Gi/ 80	300	180	115	80	50	R = 75 mm
56.481.00	IPN/300/46-Gi/120	300	180	115	120	90	R = 75 mm
56.482.00	IPN/300/46-Gi/165	300	180	115	165	135	R = 75 mm
56.483.00	IPN/300/46-Gi/210	300	180	115	210	180	R = 75 mm
56.484.00	IPN/300/46-Gi/255	300	180	115	255	225	R = 75 mm

Pièces terminales voir page 5/53

CHARIOT PORTE CABLE PLAT ROULANT SUR POUTRELLE - EXECUTION ACIER INOX 316

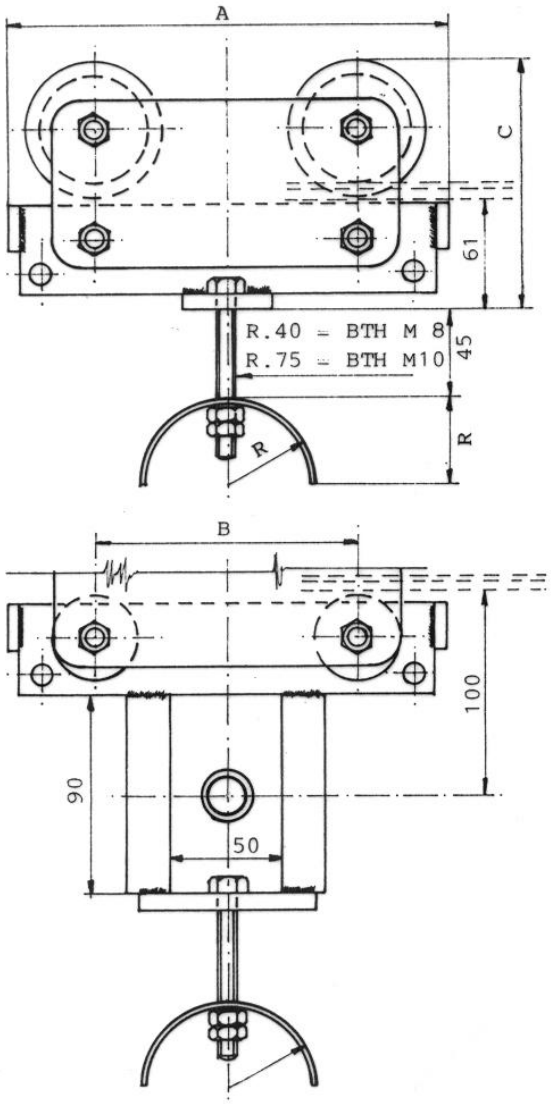

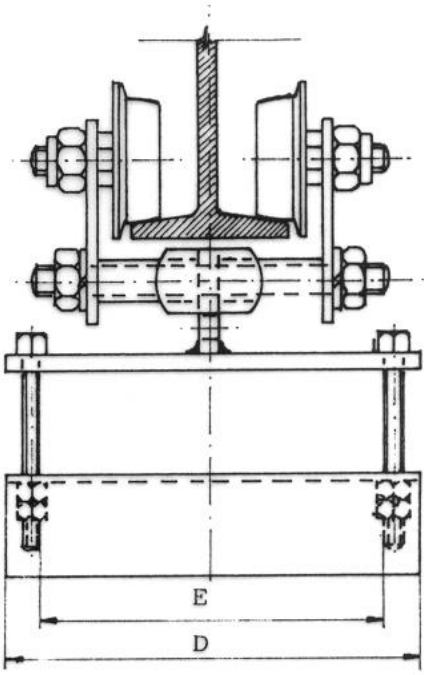

Le chariot n° **56.531.00** équipé de 2 paires de contre galets diam. 37 mm devient le **56.531.20**

Article	Désignation	A	B	C	D	E	Reposoir
Chariot			4 galets acier zingué diamètre 80/100 x 25 - axe M16				
56.531.00	IPN/230/80-Gi/080	230	120	160	80	50	R = 40 mm
56.532.00	IPN/230/80-Gi/120	230	120	160	120	90	R = 40 mm
56.533.00	IPN/230/80-Gi/165	230	120	160	165	135	R = 40 mm
56.534.00	IPN/230/80-Gi/210	230	120	160	210	180	R = 40 mm
56.535.00	IPN/230/80-Gi/255	230	120	160	255	225	R = 40 mm
56.541.00	IPN/250/80-Gi/080	250	120	160	80	50	R = 75 mm
56.542.00	IPN/250/80-Gi/120	250	120	160	120	90	R = 75 mm
56.543.00	IPN/250/80-Gi/165	250	120	160	165	135	R = 75 mm
56.544.00	IPN/250/80-Gi/210	250	120	160	210	180	R = 75 mm
56.545.00	IPN/250/80-Gi/255	250	120	160	255	225	R = 75 mm

CHARIOT PORTE CABLE PLAT ROULANT SUR POUTRELLE - EXECUTION ACIER INOX 316

Article	Désignation	A	B	C	D	E	Reposoir
Chariot			4 galets acier zingué diamètre 80/100 x 25 - axe M16				
56.551.00	IPN/300/80-Gi/ 80	300	180	160	80	50	R = 75 mm
56.552.00	IPN/300/80-Gi/120	300	180	160	120	90	R = 75 mm
56.553.00	IPN/300/80-Gi/165	300	180	160	165	135	R = 75 mm
56.554.00	IPN/300/80-Gi/210	300	180	160	210	180	R = 75 mm
56.555.00	IPN/300/80-Gi/255	300	180	160	255	225	R = 75 mm
Chariot entraîneur			4 galets acier zingué diamètre 80/100 x 25 - axe M16				
56.568.00	IPN/230/80-Gi/ 80	230	120	160	80	50	R = 40 mm
56.569.00	IPN/230/80-Gi/120	230	120	160	120	90	R = 40 mm
56.570.00	IPN/230/80-Gi/165	230	120	160	165	135	R = 40 mm
56.571.00	IPN/230/80-Gi/210	230	120	160	210	180	R = 40 mm
56.572.00	IPN/230/80-Gi/255	230	120	160	255	225	R = 40 mm
56.574.00	IPN/250/80-Gi/ 80	250	120	160	80	50	R = 75 mm
56.575.00	IPN/250/80-Gi/120	250	120	160	120	90	R = 75 mm
56.576.00	IPN/250/80-Gi/165	250	120	160	165	135	R = 75 mm
56.577.00	IPN/250/80-Gi/210	250	120	160	210	180	R = 75 mm
56.578.00	IPN/250/80-Gi/255	250	120	160	255	225	R = 75 mm
56.580.00	IPN/300/80-Gi/ 80	300	180	160	80	50	R = 75 mm
56.581.00	IPN/300/80-Gi/120	300	180	160	120	90	R = 75 mm
56.582.00	IPN/300/80-Gi/165	300	180	160	165	135	R = 75 mm
56.583.00	IPN/300/80-Gi/210	300	180	160	210	180	R = 75 mm
56.584.00	IPN/300/80-Gi/255	300	180	160	255	225	R = 75 mm

Pièces terminales voir page 5/53

CHARIOT PORTE CABLE PLAT ROULANT SUR POUTRELLE IPN OU IPE MINIMUM 80

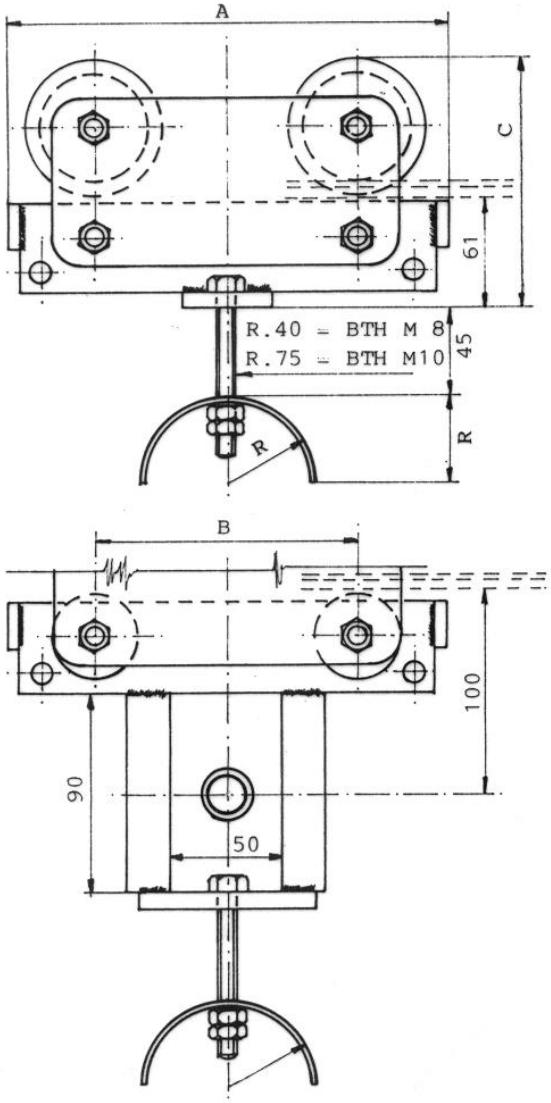

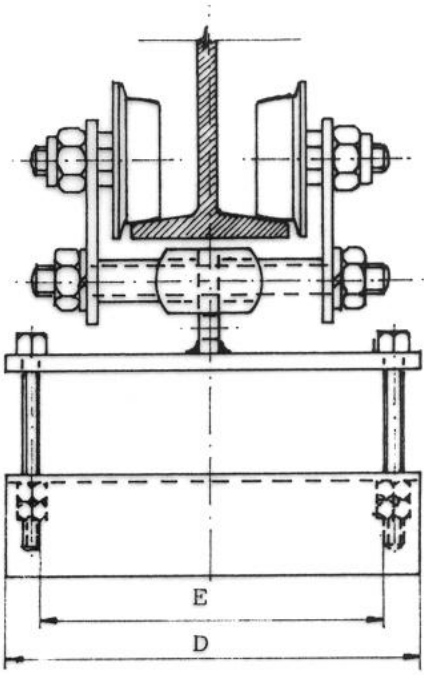

Le chariot n° **56.601.00** équipé de 2 paires de contre galets diam. 37 mm devient le **56.601.20.**

Article	Désignation	A	B	C	D	E	Reposoir
Chariot				Galets diamètre 46/60 x 18 - axe M12			
56.601.00	IPN/150/46-GA/ 80	150	80	115	80	50	R = 40 mm
56.602.00	IPN/150/46-GA/120	150	80	115	120	90	R = 40 mm
56.603.00	IPN/150/46-GA/165	150	80	115	165	135	R = 40 mm
56.604.00	IPN/150/46-GA/210	150	80	115	210	180	R = 40 mm
56.605.00	IPN/150/46-GA/255	150	80	115	255	225	R = 40 mm
56.611.00	IPN/200/46-GA/ 80	200	120	115	80	50	R = 40 mm
56.612.00	IPN/200/46-GA/120	200	120	115	120	90	R = 40 mm
56.613.00	IPN/200/46-GA/165	200	120	115	165	135	R = 40 mm
56.614.00	IPN/200/46-GA/210	200	120	115	210	180	R = 40 mm
56.615.00	IPN/200/46-GA/255	200	120	115	255	225	R = 40 mm

CHARIOT PORTE CABLE PLAT ROULANT SUR POUTRELLE IPN OU IPE MINIMUM 80

Article	Désignation	A	B	C	D	E	Reposoir
Chariot					Galets diamètre 46/60 x 18 - axe M12		
56.621.00	IPN/250/46-GA/ 80	250	120	115	80	50	R = 75 mm
56.622.00	IPN/250/46-GA/120	250	120	115	120	90	R = 75 mm
56.623.00	IPN/250/46-GA/165	250	120	115	165	135	R = 75 mm
56.624.00	IPN/250/46-GA/210	250	120	115	210	180	R = 75 mm
56.625.00	IPN/250/46-GA/255	250	120	115	255	225	R = 75 mm
56.626.00	IPN/300/46-GA/ 80	300	180	115	80	50	R = 75 mm
56.627.00	IPN/300/46-GA/120	300	180	115	120	90	R = 75 mm
56.628.00	IPN/300/46-GA/165	300	180	115	165	135	R = 75 mm
56.629.00	IPN/300/46-GA/210	300	180	115	210	180	R = 75 mm
56.630.00	IPN/300/46-GA/255	300	180	115	255	225	R = 75 mm
Chariot entraîneur					Galets diamètre 46/60 x 18 - axe M12		
56.650.00	IPN/150/46-GA/ 80	150	80	115	80	50	R = 40 mm
56.651.00	IPN/150/46-GA/120	150	80	115	120	90	R = 40 mm
56.652.00	IPN/150/46-GA/165	150	80	115	165	135	R = 40 mm
56.653.00	IPN/150/46-GA/210	150	80	115	210	180	R = 40 mm
56.654.00	IPN/150/46-GA/255	150	80	115	255	225	R = 40 mm
56.656.00	IPN/200/46-GA/ 80	200	120	115	80	50	R = 40 mm
56.657.00	IPN/200/46-GA/120	200	120	115	120	90	R = 40 mm
56.658.00	IPN/200/46-GA/165	200	120	115	165	135	R = 40 mm
56.659.00	IPN/200/46-GA/210	200	120	115	210	180	R = 40 mm
56.660.00	IPN/200/46-GA/255	200	120	115	255	225	R = 40 mm
56.662.00	IPN/250/46-GA/ 80	250	120	115	80	50	R = 75 mm
56.663.00	IPN/250/46-GA/120	250	120	115	120	90	R = 75 mm
56.664.00	IPN/250/46-GA/165	250	120	115	165	135	R = 75 mm
56.665.00	IPN/250/46-GA/210	250	120	115	210	180	R = 75 mm
56.666.00	IPN/250/46-GA/255	250	120	115	255	225	R = 75 mm
56.669.00	IPN/300/46-GA/ 80	300	180	115	80	50	R = 75 mm
56.670.00	IPN/300/46-GA/120	300	180	115	120	90	R = 75 mm
56.671.00	IPN/300/46-GA/165	300	180	115	165	135	R = 75 mm
56.672.00	IPN/300/46-GA/210	300	180	115	210	180	R = 75 mm
56.673.00	IPN/300/46-GA/255	300	180	115	255	225	R = 75 mm

Pièces terminales page 5/52

CHARIOT PORTE CABLE PLAT ROULANT SUR POUTRELLE IPN OU IPE MINIMUM 120

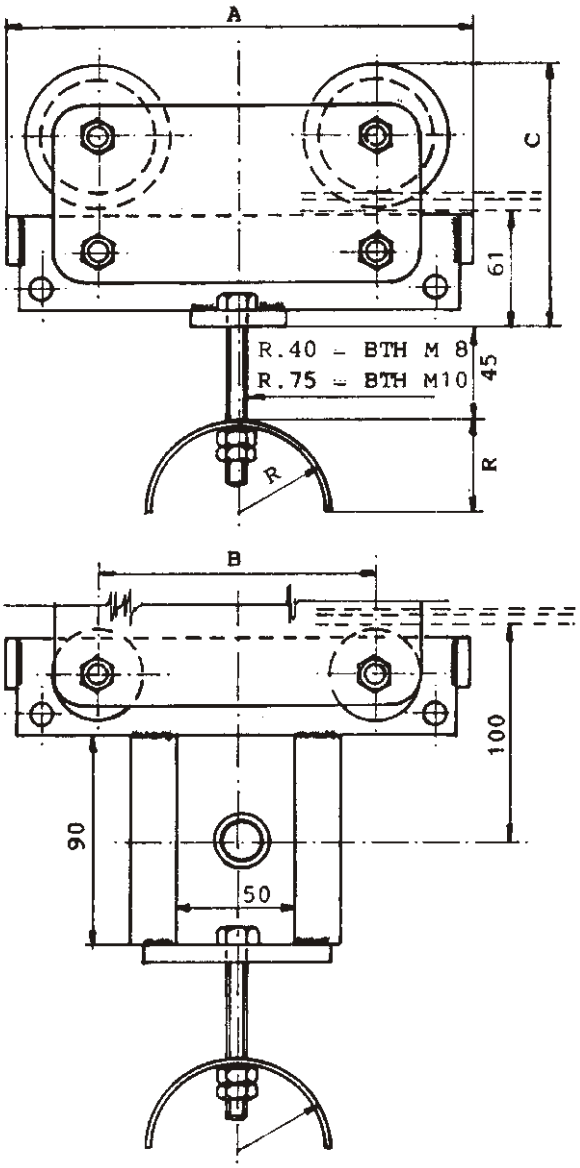

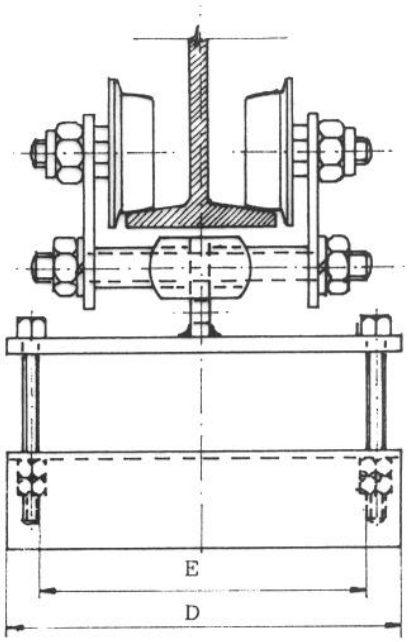

Le chariot n° **50.631.00** équipé de 2 paires de contre galets diam. 37 mm devient le **50.631.20**

Article	Désignation	A	B	C	D	E	Reposoir
Chariot					Galets diamètre 80/100 x 25 - axe M16		
50.631.00	IPN/230/80-GA/ 80	230	120	160	80	50	R = 40 mm
50.632.00	IPN/230/80-GA/120	230	120	160	120	90	R = 40 mm
50.633.00	IPN/230/80-GA/165	230	120	160	165	135	R = 40 mm
50.634.00	IPN/230/80-GA/210	230	120	160	210	180	R = 40 mm
50.635.00	IPN/230/80-GA/255	230	120	160	255	225	R = 40 mm
50.641.00	IPN/250/80-GA/ 80	250	120	160	80	50	R = 75 mm
50.642.00	IPN/250/80-GA/120	250	120	160	120	90	R = 75 mm
50.643.00	IPN/250/80-GA/165	250	120	160	165	135	R = 75 mm
50.644.00	IPN/250/80-GA/210	250	120	160	210	180	R = 75 mm
50.645.00	IPN/250/80-GA/255	250	120	160	255	225	R = 75 mm

CHARIOT PORTE CABLE PLAT ROULANT SUR POUTRELLE IPN OU IPE MINIMUM 120

Article	Désignation	A	B	C	D	E	Reposoir
Chariot				Galets diamètre 80/100 x 25 - axe M16			
50.651.00	IPN/300/80-GA/ 80	300	180	160	80	50	R = 75 mm
50.652.00	IPN/300/80-GA/120	300	180	160	120	90	R = 75 mm
50.653.00	IPN/300/80-GA/165	300	180	160	165	135	R = 75 mm
50.654.00	IPN/300/80-GA/210	300	180	160	210	180	R = 75 mm
50.655.00	IPN/300/80-GA/255	300	180	160	255	225	R = 75 mm
Chariot entraîneur				Galets diamètre 80/100 x 25 - axe M16			
50.668.00	IPN/230/80-GA/ 80	230	120	160	80	50	R = 40 mm
50.669.00	IPN/230/80-GA/120	230	120	160	120	90	R = 40 mm
50.670.00	IPN/230/80-GA/165	230	120	160	165	135	R = 40 mm
50.670.50	IPN/230/80-GA/210	230	120	160	210	180	R = 40 mm
50.670.70	IPN/230/80-GA/255	230	120	160	255	225	R = 40 mm
50.671.00	IPN/250/80-GA/ 80	250	120	160	80	50	R = 75 mm
50.672.00	IPN/250/80-GA/120	250	120	160	120	90	R = 75 mm
50.673.00	IPN/250/80-GA/165	250	120	160	165	135	R = 75 mm
50.674.00	IPN/250/80-GA/210	250	120	160	210	180	R = 75 mm
50.674.50	IPN/250/80-GA/255	250	120	160	255	225	R = 75 mm
50.675.00	IPN/300/80-GA/ 80	300	180	160	80	50	R = 75 mm
50.676.00	IPN/300/80-GA/120	300	180	160	120	90	R = 75 mm
50.677.00	IPN/300/80-GA/165	300	180	160	165	135	R = 75 mm
50.678.00	IPN/300/80-GA/210	300	180	160	210	180	R = 75 mm
50.679.00	IPN/300/80-GA/255	300	180	160	255	225	R = 75 mm

Pièces terminales voir page 5/52

CHARIOT PORTE CABLE PLAT ROULANT SUR POUTRELLE EQUIPE D'UN BUTOIR

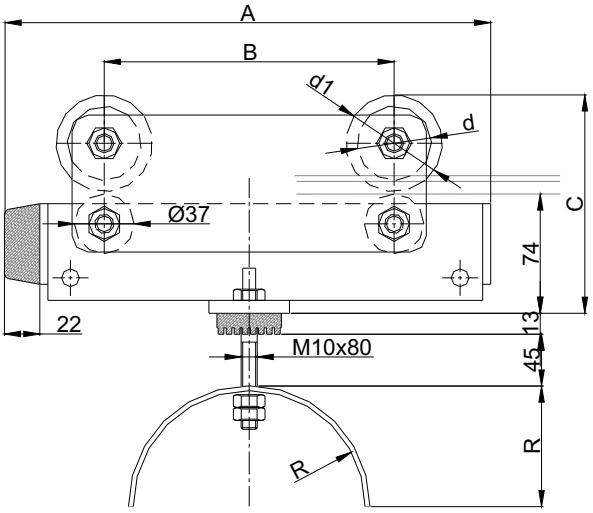

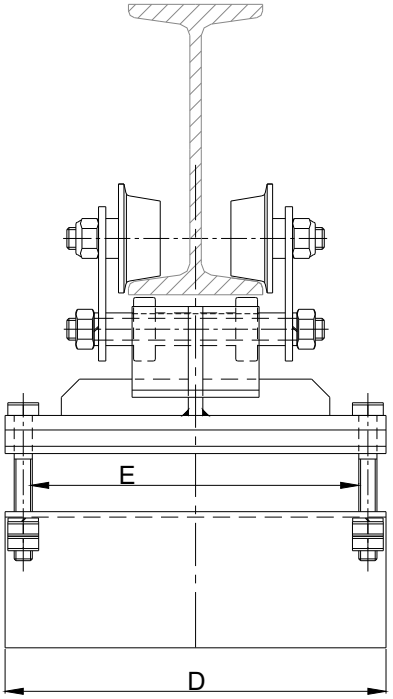

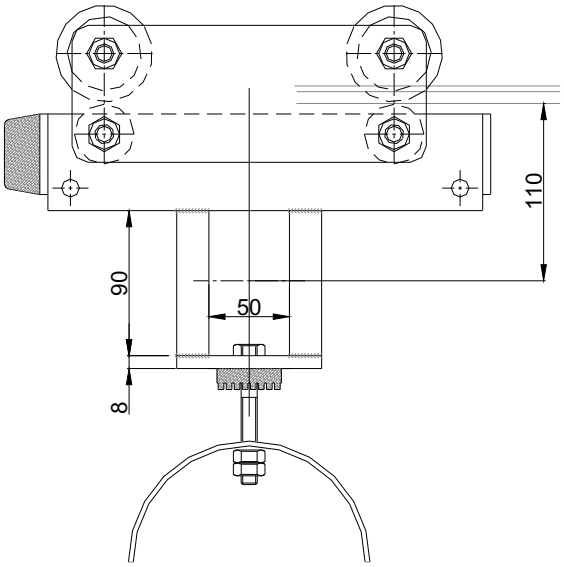

Le chariot n° **57.621.00** équipé de 2 paires de contre galets diam. 37 mm devient le **57.621.20**

Les chariots avec butoirs doivent tous être montés dans le même sens.

Article	Désignation	A	B	C	D	E	Reposoir
Chariot				Galets diamètre 46/60 x 18 - axe M12			
57.621.00	IPN/250/46-GA/ 80/1BC	250	120	115	80	50	R = 75 mm
57.622.00	IPN/250/46-GA/120/1BC	250	120	115	120	90	R = 75 mm
57.623.00	IPN/250/46-GA/165/1BC	250	120	115	165	135	R = 75 mm
57.624.00	IPN/250/46-GA/210/1BC	250	120	115	210	180	R = 75 mm
57.625.00	IPN/250/46-GA/255 /1BC	250	120	115	255	225	R = 75 mm
57.626.00	IPN/300/46-GA/ 80/1BC	300	180	115	80	50	R = 75 mm
57.627.00	IPN/300/46-GA/120/1BC	300	180	115	120	90	R = 75 mm
57.628.00	IPN/300/46-GA/165/1BC	300	180	115	165	135	R = 75 mm
57.629.00	IPN/300/46-GA/210/1BC	300	180	115	210	180	R = 75 mm
57.630.00	IPN/300/46-GA/255/1BC	300	180	115	255	225	R = 75 mm

CHARIOT PORTE CABLE PLAT ROULANT SUR POUTRELLE EQUIPE D'UN BUTOIR

Article	Désignation	A	B	C	D	E	Reposoir
Chariot				Galets diamètre 80/100 x 25 - axe M16			
57.641.00	IPN/250/80-GA/ 80/1BC	250	120	160	80	50	R = 75 mm
57.642.00	IPN/250/80-GA/120/1BC	250	120	160	120	90	R = 75 mm
57.643.00	IPN/250/80-GA/165/1BC	250	120	160	165	135	R = 75 mm
57.644.00	IPN/250/80-GA/210/1BC	250	120	160	210	180	R = 75 mm
57.645.00	IPN/250/80-GA/255/1BC	250	120	160	255	225	R = 75 mm
57.651.00	IPN/300/80-GA/ 80/1BC	300	180	160	80	50	R = 75 mm
57.652.00	IPN/300/80-GA/120/1BC	300	180	160	120	90	R = 75 mm
57.653.00	IPN/300/80-GA/165/1BC	300	180	160	165	135	R = 75 mm
57.654.00	IPN/300/80-GA/210/1BC	300	180	160	210	180	R = 75 mm
57.655.00	IPN/300/80-GA/255/1BC	300	180	160	255	225	R = 75 mm
Chariot entraîneur				Galets diamètre 46/60 x 18 - axe M12			
57.665.00	IPN/250/46-GA/ 80/1BC	250	120	115	80	50	R = 75 mm
57.666.00	IPN/250/46-GA/120/1BC	250	120	115	120	90	R = 75 mm
57.667.00	IPN/250/46-GA/165/1BC	250	120	115	165	135	R = 75 mm
57.668.00	IPN/250/46-GA/210/1BC	250	120	115	210	180	R = 75 mm
57.669.00	IPN/250/46-GA/255/1BC	250	120	115	255	225	R = 75 mm
57.670.00	IPN/300/46-GA/ 80/1BC	300	180	115	80	50	R = 75 mm
57.671.00	IPN/300/46-GA/120/1BC	300	180	115	120	90	R = 75 mm
57.672.00	IPN/300/46-GA/165/1BC	300	180	115	165	135	R = 75 mm
57.673.00	IPN/300/46-GA/210/1BC	300	180	115	210	180	R = 75 mm
57.674.00	IPN/300/46-GA/255/1BC	300	180	115	255	225	R = 75 mm
Chariot entraîneur				Galets diamètre 80/100 x 25 - axe M16			
57.680.00	IPN/250/80-GA/ 80/1BC	250	120	160	80	50	R = 75 mm
57.681.00	IPN/250/80-GA/120/1BC	250	120	160	120	90	R = 75 mm
57.682.00	IPN/250/80-GA/165/1BC	250	120	160	165	135	R = 75 mm
57.683.00	IPN/250/80-GA/210/1BC	250	120	160	210	180	R = 75 mm
57.684.00	IPN/250/80-GA/255/1BC	250	120	160	255	225	R = 75 mm
57.685.00	IPN/300/80-GA/ 80/1BC	300	180	160	80	50	R = 75 mm
57.686.00	IPN/300/80-GA/120/1BC	300	180	160	120	90	R = 75 mm
57.687.00	IPN/300/80-GA/165/1BC	300	180	160	165	135	R = 75 mm
57.688.00	IPN/300/80-GA/210/1BC	300	180	160	210	180	R = 75 mm
57.689.00	IPN/300/80-GA/255/1BC	300	180	160	255	225	R = 75 mm

Pièces terminales voir page 5/54

CHARIOT PORTE CABLE PLAT ROULANT SUR POUTRELLE EQUIPE DEUX REPOSOIRS + BUTOIR

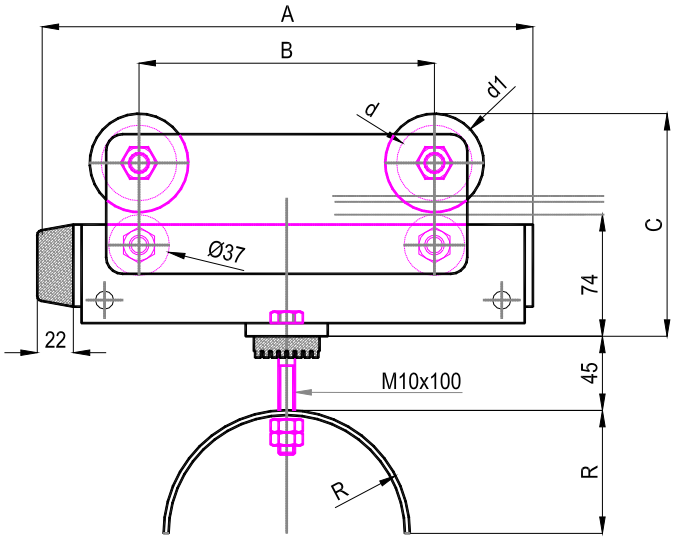

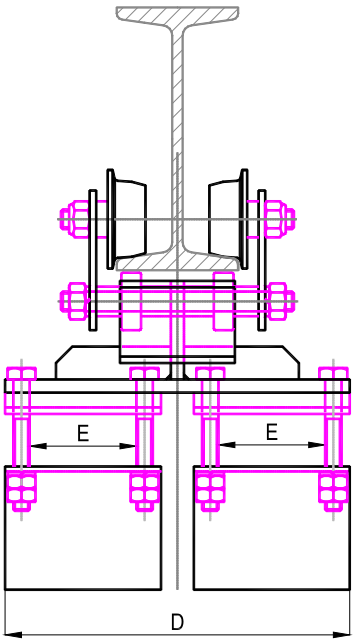

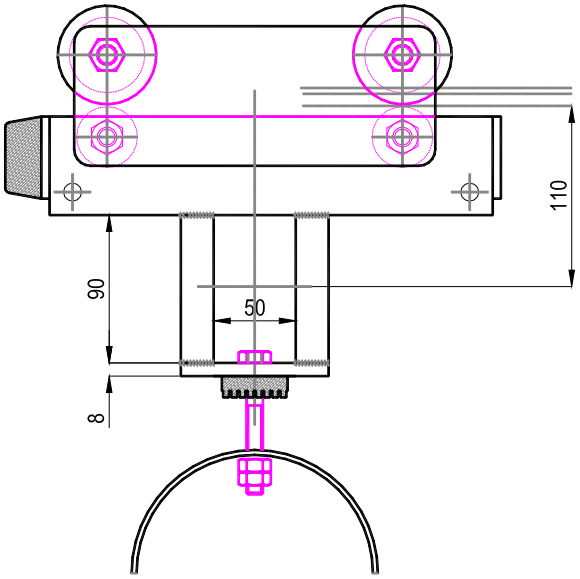

Le chariot n° **57.821.00** équipé de 2 paires de contre galets diam. 37 mm devient le **57.821.20.**

Les chariots avec butoirs doivent tous être montés dans le même sens.

Article	Désignation	A	B	C	D	E	Reposoir
Chariot				Galets diamètre 46/60 x 18 - axe M12			
57.821.00	IPN/250/46-GA/2x 80/1BC	250	120	115	180	50	R = 75 mm
57.822.00	IPN/250/46-GA/2x120/1BC	250	120	115	260	90	R = 75 mm
57.823.00	IPN/250/46-GA/2x165/1BC	250	120	115	350	135	R = 75 mm
57.824.00	IPN/250/46-GA/2x210/1BC	250	120	115	440	180	R = 75 mm
57.826.00	IPN/300/46-GA/2x 80/1BC	300	180	115	180	50	R = 75 mm
57.827.00	IPN/300/46-GA/2x120/1BC	300	180	115	260	90	R = 75 mm
57.828.00	IPN/300/46-GA/2x165/1BC	300	180	115	350	135	R = 75 mm
57.829.00	IPN/300/46-GA/2x210/1BC	300	180	115	440	180	R = 75 mm

CHARIOT PORTE CABLE PLAT ROULANT SUR POUTRELLE EQUIPE DE 2 REPOSOIRS + BUTOIR

Article	Désignation	A	B	C	D	E	Reposoir
Chariot				Galets diamètre 80/100 x 25 - axe M16			
57.841.00	IPN/250/80-GA/2x 80/1BC	250	120	160	180	50	R = 75 mm
57.842.00	IPN/250/80-GA/2x120/1BC	250	120	160	260	90	R = 75 mm
57.843.00	IPN/250/80-GA/2x165/1BC	250	120	160	350	135	R = 75 mm
57.844.00	IPN/250/80-GA/2x210/1BC	250	120	160	440	180	R = 75 mm
57.851.00	IPN/300/80-GA/2x 80/1BC	300	180	160	180	50	R = 75 mm
57.852.00	IPN/300/80-GA/2x120/1BC	300	180	160	260	90	R = 75 mm
57.853.00	IPN/300/80-GA/2x165/1BC	300	180	160	350	135	R = 75 mm
57.854.00	IPN/300/80-GA/2x210/1BC	300	180	160	440	180	R = 75 mm
Chariot entraîneur				Galets diamètre 46/60 x 18 - axe M12			
57.865.00	IPN/250/46-GA/2x 80/1BC	250	120	115	180	50	R = 75 mm
57.866.00	IPN/250/46-GA/2x120/1BC	250	120	115	260	90	R = 75 mm
57.867.00	IPN/250/46-GA/2x165/1BC	250	120	115	350	135	R = 75 mm
57.868.00	IPN/250/46-GA/2x210/1BC	250	120	115	440	180	R = 75 mm
57.870.00	IPN/300/46-GA/2x 80/1BC	300	180	115	180	50	R = 75 mm
57.871.00	IPN/300/46-GA/2x120/1BC	300	180	115	260	90	R = 75 mm
57.872.00	IPN/300/46-GA/2x165/1BC	300	180	115	350	135	R = 75 mm
57.873.00	IPN/300/46-GA/2x210/1BC	300	180	115	440	180	R = 75 mm
Chariot entraîneur				Galets diamètre 80/100 x 25 - axe M16			
57.880.00	IPN/250/80-GA/2x 80/1BC	250	120	160	180	50	R = 75 mm
57.881.00	IPN/250/80-GA/2x120/1BC	250	120	160	260	90	R = 75 mm
57.882.00	IPN/250/80-GA/2x165/1BC	250	120	160	350	135	R = 75 mm
57.883.00	IPN/250/80-GA/2x210/1BC	250	120	160	440	180	R = 75 mm
57.885.00	IPN/300/80-GA/2x 80/1BC	300	180	160	180	50	R = 75 mm
57.886.00	IPN/300/80-GA/2x120/1BC	300	180	160	260	90	R = 75 mm
57.887.00	IPN/300/80-GA/2x165/1BC	300	180	160	350	135	R = 75 mm
57.888.00	IPN/300/80-GA/2x210/1BC	300	180	160	440	180	R = 75 mm

Pièces terminales voir page 5/55

PIECE TERMINALE FIXE
POUR CHARIOT IPN

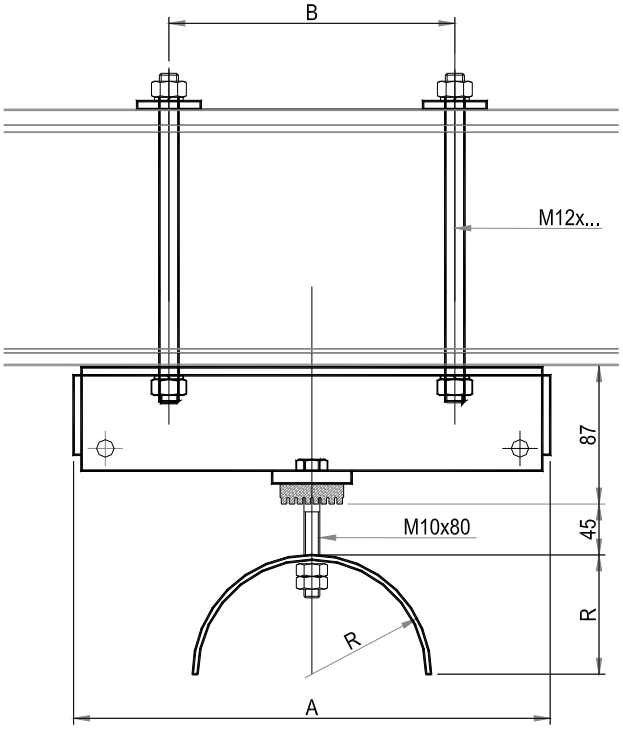

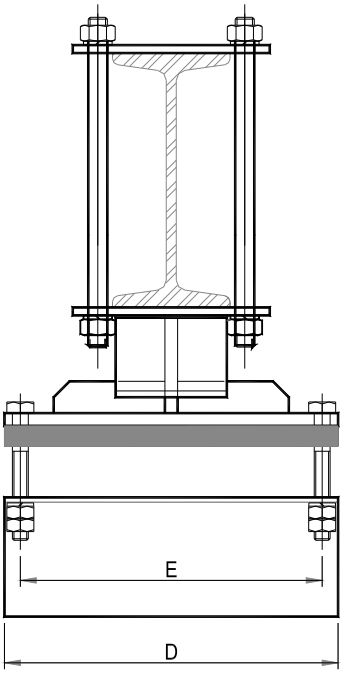

Article	Type	A	B	E	D	Reposoir
56.801.00	150/ 80	150	90	50	80	R = 40 mm
56.802.00	150/120	150	90	100	120	R = 40 mm
56.803.00	150/165	150	90	145	165	R = 40 mm
56.804.00	150/210	150	90	180	210	R = 40 mm
56.805.00	150/255	150	90	225	255	R = 40 mm
56.811.00	200/ 80	200	140	50	80	R = 40 mm
56.812.00	200/120	200	140	100	120	R = 40 mm
56.813.00	200/165	200	140	145	165	R = 40 mm
56.814.00	200/210	200	140	180	210	R = 40 mm
56.815.00	200/255	200	140	225	255	R = 40 mm
56.821.00	250/ 80	250	190	50	80	R = 75 mm
56.822.00	250/120	250	190	100	120	R = 75 mm
56.823.00	250/165	250	190	145	165	R = 75 mm
56.824.00	250/210	250	190	180	210	R = 75 mm
56.825.00	250/255	250	190	225	255	R = 75 mm
56.831.00	300/ 80	300	240	50	80	R = 75 mm
56.832.00	300/120	300	240	100	120	R = 75 mm
56.833.00	300/165	300	240	145	165	R = 75 mm
56.834.00	300/210	300	240	180	210	R = 75 mm
56.835.00	300/255	300	240	225	255	R = 75 mm

PIECE TERMINALE FIXE
POUR CHARIOT IPN ACIER INOX 316

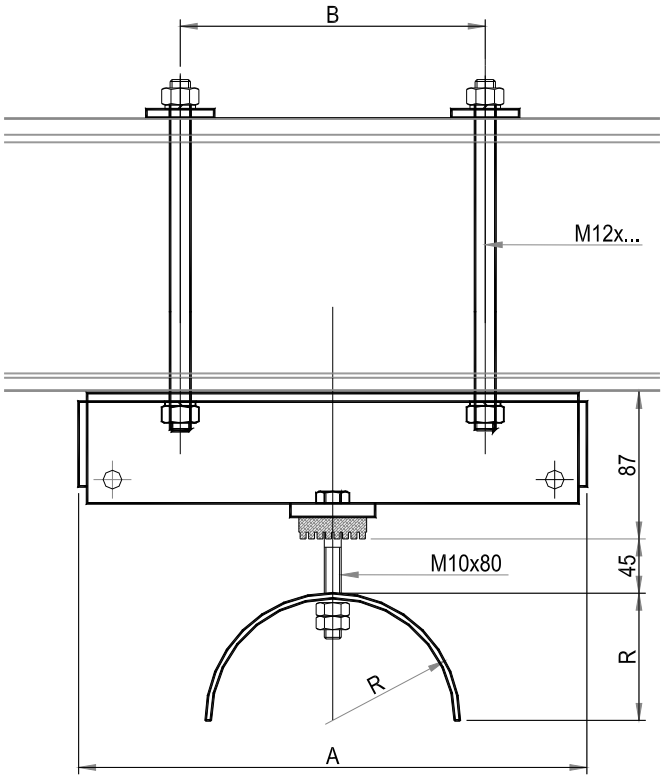

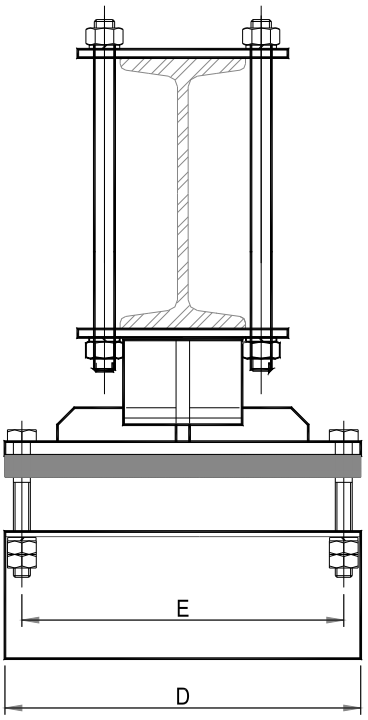

Article	Type	A	B	E	D	Reposoir
56.851.00	150/ 80	150	90	50	80	R = 40 mm
56.852.00	150/120	150	90	100	120	R = 40 mm
56.853.00	150/165	150	90	145	165	R = 40 mm
56.854.00	150/210	150	90	180	210	R = 40 mm
56.855.00	150/255	150	90	225	255	R = 40 mm
56.861.00	200/ 80	200	140	50	80	R = 40 mm
56.862.00	200/120	200	140	100	120	R = 40 mm
56.863.00	200/165	200	140	145	165	R = 40 mm
56.864.00	200/210	200	140	180	210	R = 40 mm
56.865.00	200/255	200	140	225	255	R = 40 mm
56.871.00	250/ 80	250	190	50	80	R = 75 mm
56.872.00	250/120	250	190	100	120	R = 75 mm
56.873.00	250/165	250	190	145	165	R = 75 mm
56.874.00	250/210	250	190	180	210	R = 75 mm
56.875.00	250/255	250	190	225	255	R = 75 mm
56.881.00	300/ 80	300	240	50	80	R = 75 mm
56.882.00	300/120	300	240	100	120	R = 75 mm
56.883.00	300/165	300	240	145	165	R = 75 mm
56.884.00	300/210	300	240	180	210	R = 75 mm
56.885.00	300/255	300	240	225	255	R = 75 mm

PIECE TERMINALE FIXE POUR CHARIOT IPN AVEC BUTOIR CAOUTCHOUC

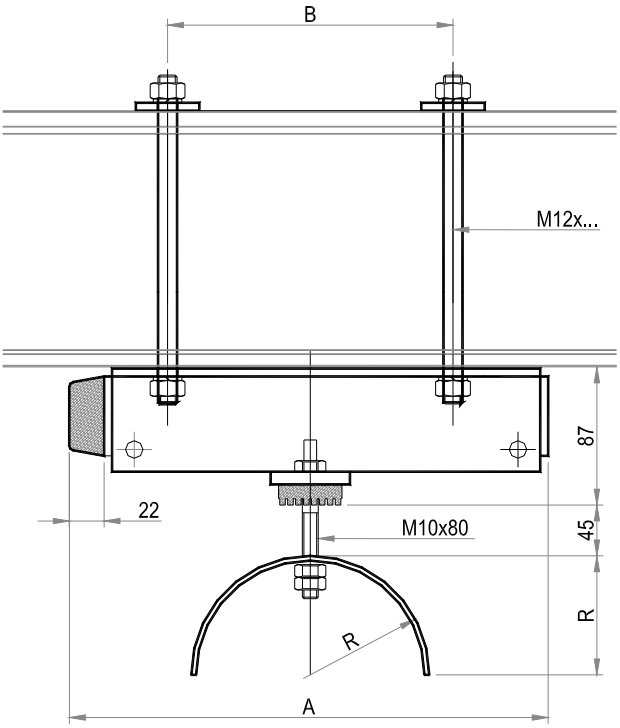

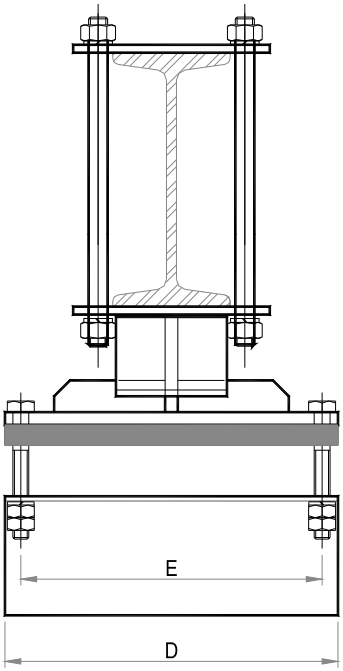

Article	Type	A	B	E	D	Reposoir
56.901.00	150/ 80	150	90	50	80	R = 40 mm
56.902.00	150/120	150	90	100	120	R = 40 mm
56.903.00	150/165	150	90	145	165	R = 40 mm
56.904.00	150/210	150	90	180	210	R = 40 mm
56.905.00	150/255	150	90	225	255	R = 40 mm
56.911.00	200/ 80	200	140	50	80	R = 40 mm
56.912.00	200/120	200	140	100	120	R = 40 mm
56.913.00	200/165	200	140	145	165	R = 40 mm
56.914.00	200/210	200	140	180	210	R = 40 mm
56.915.00	200/255	200	140	225	255	R = 40 mm
56.921.00	250/ 80	250	190	50	80	R = 75 mm
56.922.00	250/120	250	190	100	120	R = 75 mm
56.923.00	250/165	250	190	145	165	R = 75 mm
56.924.00	250/210	250	190	180	210	R = 75 mm
56.925.00	250/255	250	190	225	255	R = 75 mm
56.931.00	300/ 80	300	240	50	80	R = 75 mm
56.932.00	300/120	300	240	100	120	R = 75 mm
56.933.00	300/165	300	240	145	165	R = 75 mm
56.934.00	300/210	300	240	180	210	R = 75 mm
56.935.00	300/255	300	240	225	255	R = 75 mm

PIECE TERMINALE FIXE
POUR CHARIOT IPN EQUIPEE DE 2 REPOSOIRS

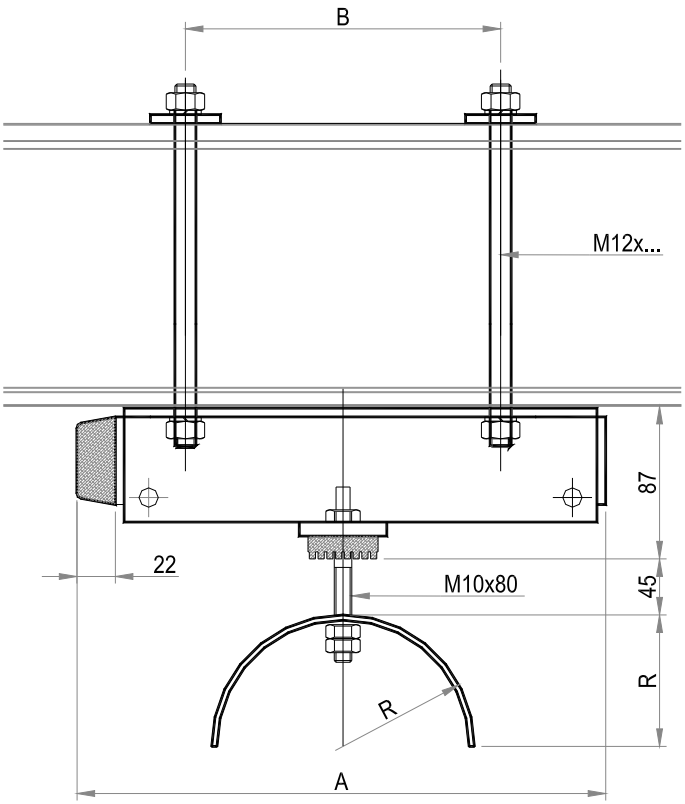

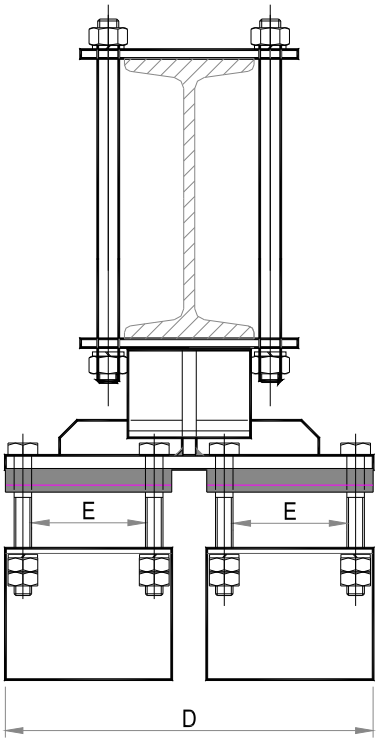

Article	Type	A	B	E	D	Reposoir
56.961.00	200/2 x 080	200	140	50	180	R = 40 mm
56.962.00	200/2 x 120	200	140	100	260	R = 40 mm
56.963.00	200/2 x 165	200	140	145	350	R = 40 mm
56.964.00	200/2 x 210	200	140	180	440	R = 40 mm
56.965.00	200/2 x 255	200	140	225	530	R = 40 mm
56.971.00	250/2 x 080	250	190	50	180	R = 75 mm
56.972.00	250/2 x 120	250	190	100	260	R = 75 mm
56.973.00	250/2 x 165	250	190	145	350	R = 75 mm
56.974.00	250/2 x 210	250	190	180	440	R = 75 mm
56.975.00	250/2 x 255	250	190	225	530	R = 75 mm
56.981.00	300/2 x 080	300	240	50	180	R = 75 mm
56.982.00	300/2 x 120	300	240	100	260	R = 75 mm
56.983.00	300/2 x 165	300	240	145	350	R = 75 mm
56.984.00	300/2 x 210	300	240	180	440	R = 75 mm
56.985.00	300/2 x 255	300	240	225	530	R = 75 mm

CHARIOT PORTE CABLE ROULANT SUR POUTRELLE DESCRIPTION

Type PF1121 - exécution pour câbles plats

Construction

- Exécution entièrement en acier zinguée.
- Galets de roulement diamètre 40/60 épaisseur 21 mm, axe M12.
- Reposoir câble plat, largeur utile 62, 92, 137 et 180 mm.
- Equipés de 4 butoirs cylindriques en caoutchouc.

Nos chariots sont destinés à rouler sur l'aile inférieure d'une poutrelle standard soit IPN, IPE, HEB, etc..

Type PF1282 - exécution pour câbles ronds

Construction

- Exécution en acier peint.
- Galets de roulement diamètre 40/60 épaisseur 21 mm, axe M12.
- Reposoirs câbles ronds, largeur utile 100 et 150 mm.
- Equipés de 4 butoirs cylindriques en caoutchouc.

Nos chariots sont destinés à rouler sur l'aile inférieure d'une poutrelle standard soit IPN, IPE, HEB, etc..

Charge admissible 80 kg.

MATERIEL TYPE PF1121
REPOSOIR CABLES PLATS

Construction robuste en acier zingué.
Galets acier montés sur roulement à billes étanche.
Charge admissible : 80 kg

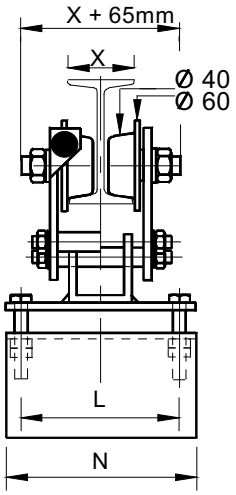

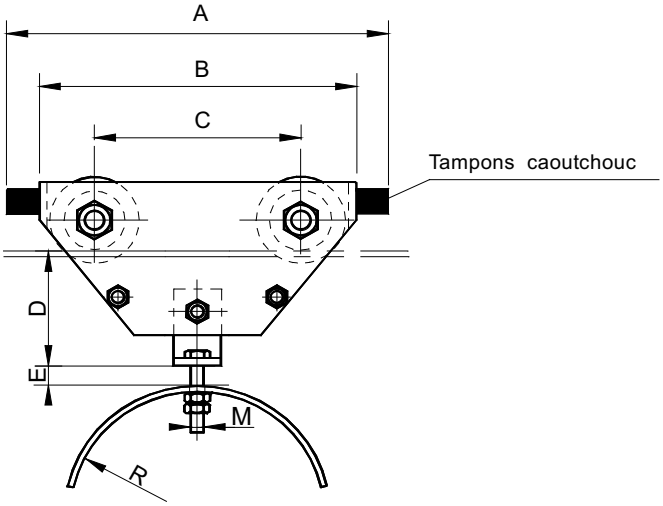

Chariot porte-câbles équipé de 4 galets acier montés sur roulement à billes étanche.

Article	Poids	A	B	C	D	E	M	R	L	N
320100	2,50 kg	-	160	80	75	25	6	20	68	85
320110	2,55 kg	200	160	80	75	25	6	20	68	85
320120	2,80 kg	200	160	80	75	30	8	40	100	120
320130	2,90 kg	200	160	80	75	30	8	40	145	165
320140	3,20 kg	240	200	120	75	30	8	40	100	120
320150	3,30 kg	240	200	120	75	30	8	40	145	165
320160	3,40 kg	290	250	170	75	30	10	40	100	120
320170	3,90 kg	290	250	170	75	50	10	80	100	120
320180	4,10 kg	290	250	170	75	50	10	80	145	165
320190	4,50 kg	290	250	170	75	50	10	80	190	210

MATERIEL TYPE PF1121
REPOSOIR CABLES PLATS

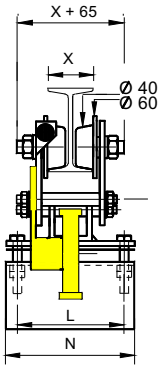

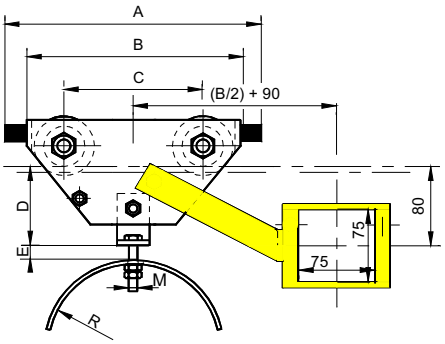

Chariot entraîneur identique au chariot porte-câbles, mais équipé d'un bras d'entraînement.

Article	Poids	A	B	C	D	E	M	R	L	N
320101	3,00 kg	-	160	80	75	25	6	20	68	85
320111	3,05 kg	200	160	80	75	25	6	20	68	85
320121	3,30 kg	200	160	80	75	30	8	40	100	120
320131	3,40 kg	200	160	80	75	30	8	40	145	165
320141	3,70 kg	240	200	120	75	30	8	40	100	120
320151	3,80 kg	240	200	120	75	30	8	40	145	165
320161	3,90 kg	290	250	170	75	30	10	40	100	120
320171	4,40 kg	290	250	170	75	50	10	80	100	120
320181	4,50 kg	290	250	170	75	50	10	80	145	165
320191	5,00 kg	290	250	170	75	50	10	80	190	210

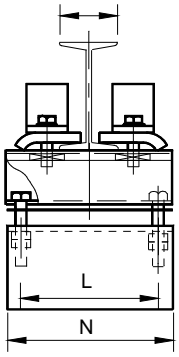

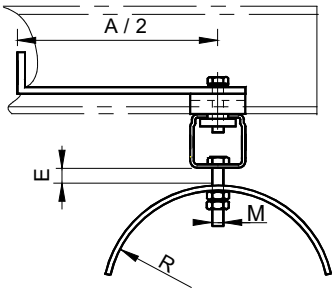

Pièce terminale se clame en début de ligne sur le fer de roulement.

Article	Poids	A	B	C	D	E	M	R	L	N
320102	1,00 kg	-	160	80	75	25	6	20	68	85
320112	1,00 kg	200	160	80	75	25	6	20	68	85
320122	1,30 kg	200	160	80	75	30	8	40	100	120
320132	1,40 kg	200	160	80	75	30	8	40	145	165
320142	1,70 kg	240	200	120	75	30	8	40	100	120
320152	1,90 kg	240	200	120	75	30	8	40	145	165
320162	1,90 kg	290	250	170	75	30	10	40	100	120
320172	2,40 kg	290	250	170	75	50	10	80	100	120
320182	2,60 kg	290	250	170	75	50	10	80	145	165
320192	3,00 kg	290	250	170	75	50	10	80	190	210

MATERIEL TYPE P1282/1-2
REPOSOIRS CABLES RONDS

Construction robuste en acier peint.
Galets acier montés sur roulement à billes étanches.
Charge admissible : 80 kg

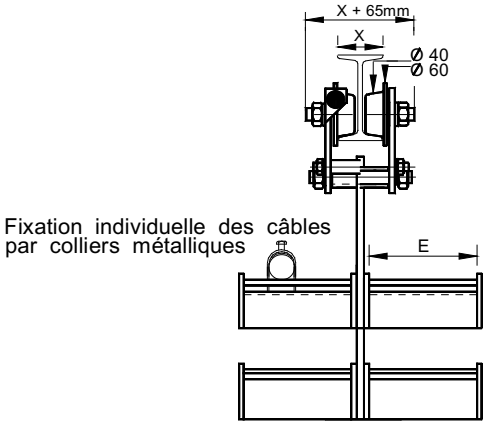

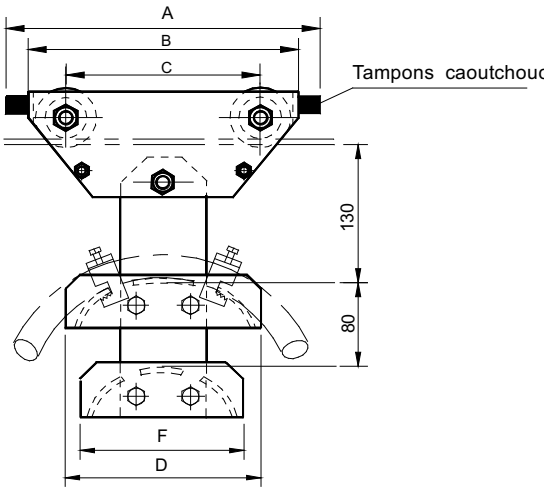

Chariot porte-câbles équipé de 4 galets acier montés sur roulement à billes étanche.

Article	Poids	Article	Poids	A	B	C	D	E	F
324000	6,40 kg	**325000**	8,90 kg	290	250	160	180	100	130
324010	6,80 kg	**325010**	9,30 kg	340	300	210	230	100	180
324020	6,60 kg	**325020**	9,10 kg	290	250	160	180	150	130
324030	7,00 kg	**325030**	9,50 kg	340	300	210	230	150	180
à 1 étage		à 2 étages							

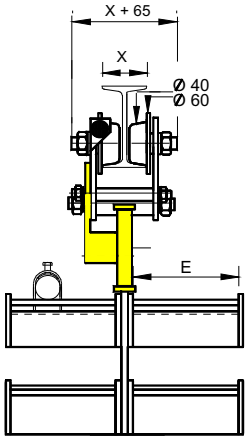

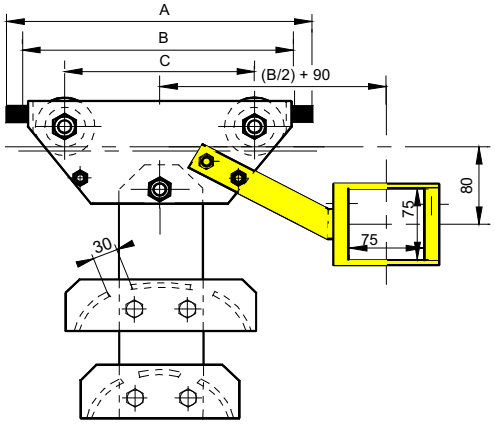

Chariot entraîneur identique au chariot porte-câbles, mais équipé d'un bras d'entraînement.

Article	Poids	Article	Poids	A	B	C	D	E	F
324001	7,00 kg	**325001**	9,50 kg	290	250	160	180	100	130
324011	7,40 kg	**325011**	9,90 kg	340	300	210	230	100	180
324021	7,20 kg	**325021**	9,70 kg	290	250	160	180	150	130
324031	7,60 kg	**325031**	10,10 kg	340	300	210	230	150	180
à 1 étage		à 2 étages							

MATERIEL TYPE P1282/1-2
REPOSOIRS CABLES RONDS

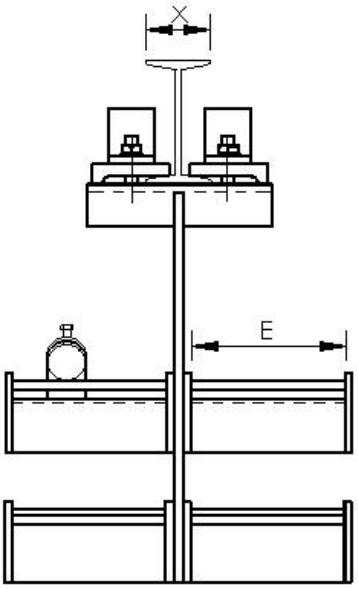

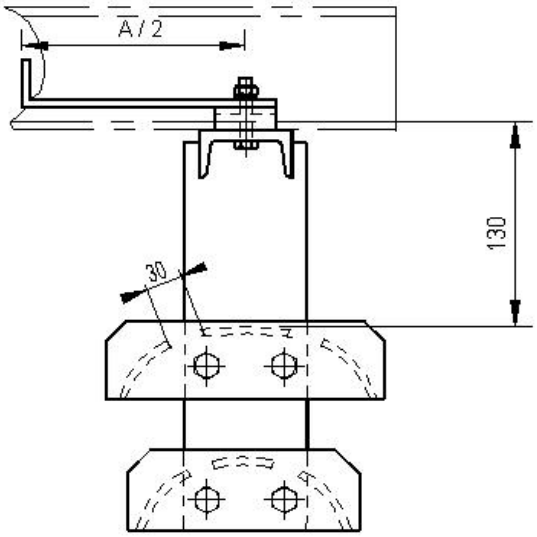

Pièce terminale se clamant en début de ligne sur la poutrelle de roulement.

Article	Poids	Article	Poids	A	B	C	D	E	F
324002	3,70 kg	**325002**	6,20 kg	290	250	160	180	100	130
324012	3,80 kg	**325012**	6,30 kg	340	300	210	230	100	180
324022	3,90 kg	**325022**	6,40 kg	290	250	160	180	150	130
324032	4,00 kg	**325032**	6,50 kg	340	300	210	230	150	180
à 1 étage		à 2 étages							

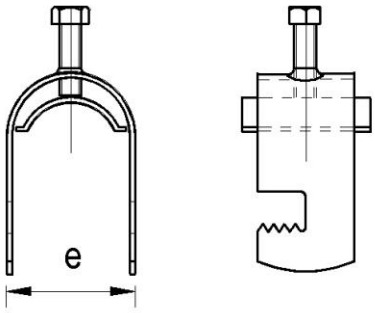

Attaches câbles ronds pour chariots P1282

Article	Type	Câble rond diamètre	e
100500	B14F	10 à 14 mm	19 mm
110501	B16F	15 à 16 mm	21 mm
110502	B20F	17 à 20 mm	25 mm
110505	B26F	21 à 26 mm	31 mm
110507	B30F	27 à 30 mm	36 mm
110509	B36F	31 à 36 mm	42 mm
110511	B40F	37 à 40 mm	46 mm
110514	B46F	41 à 46 mm	52 mm
110516	B50F	47 à 50 mm	57 mm

Options :
Attaches collectives pour câbles plats par étage **article 329001**
Galet de rechange/roulement étanche **article 328010**
(Indiquer la dimension de la poutrelle)

Exemple de commande
pour 1 chariot porte-câble circulant sur IPN 100

- 1 chariot P1282/1/IPN100 – **article 324020**
- 1 chariot P1282/2/IPN100 – **article 325020**

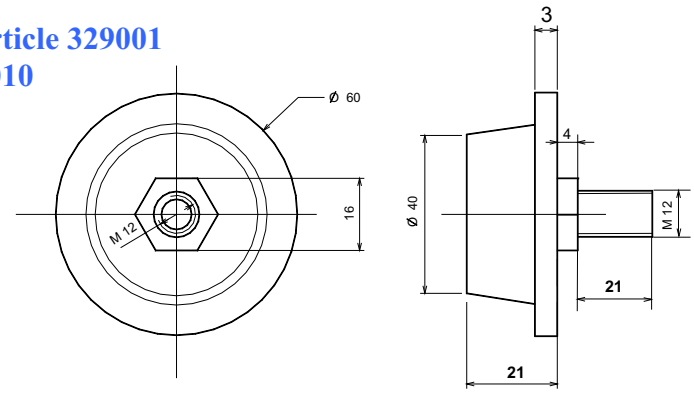

CHARIOT PORTE-CABLE ROULANT SUR IPN OU IPE
DESCRIPTION

Exécution pour câble rond

Construction

- Construction entièrement en acier zinguée.
- Galets de roulement en acier dur cémenté et zingué
  - diamètre 46/60 épaisseur 18 mm, axe M12.
  - diamètre 80/100 épaisseur 25 mm, axe M16.
  - diamètre 100/120 et 120/144 épaisseur 31,5 mm, axe taraudé M16.
- Reposoir pour câble rond, largeur utile 50, 100, 150, 200, 250 et 300 mm.
- Fixation des câbles ronds par des attaches collectives ou attaches Niedax type BW chaque câble fixé par 2 attaches.

Nos chariots peuvent être munis de 4 contre galets et de galets guide latéraux diamètre 52 mm.

Nos chariots sont destinés à rouler sur l'aile inférieure standard, soit IPN, IPE, HEB, IPER etc...

En cas de commande, il faut toujours spécifier le type de la poutrelle.

Ces chariots sont également disponibles en acier inoxydable.

CHARIOT PORTE-CABLE ROULANT SUR IPN OU IPE
ENCOMBREMENT

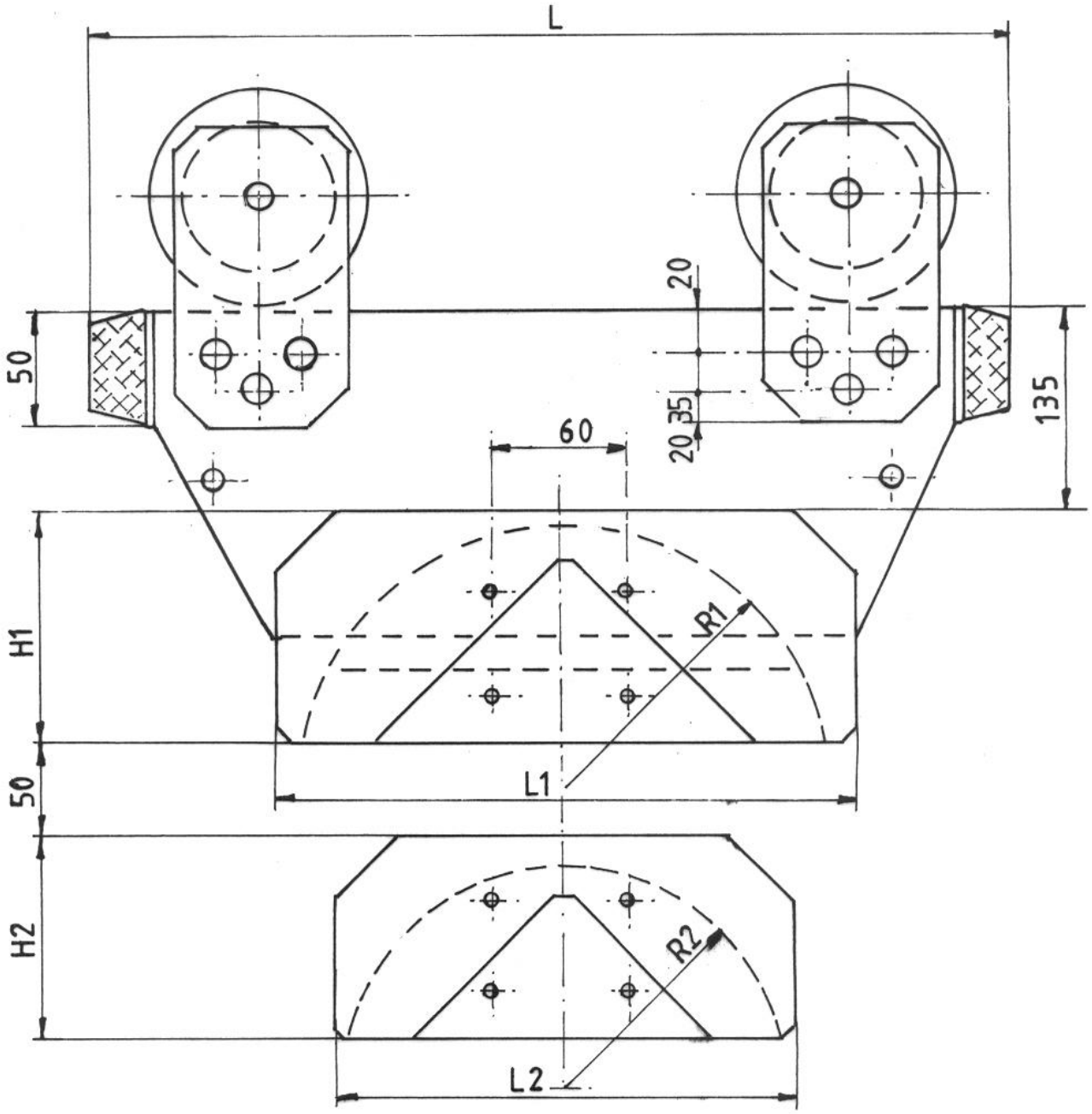

Longueur chariots	1er étage L1 x H1 x R1	2ème étage L2 x H2 x R2	3ème étage L3 x H3 x R3
250	200 x 80 x 90 mm	-	-
375	265 x 110 x 120 mm	200 x 80 x 90 mm	-
450	325 x 120 x 155 mm	265 x 110 x 120 mm	200 x 80 x 90 mm
525	400 x 140 x 200 mm	325 x 120 x 155 mm	265 x 110 x 120 mm
625	500 x 190 x 250 mm	400 x 140 x 200 mm	325 x 120 x 155 mm

Largeurs disponibles de 50 en 50 mm, de 50 à 350 mm.

CHARIOT ROULANT SUR IPN
ATTACHES CABLES RONDS

Pour IPN 120 minimum

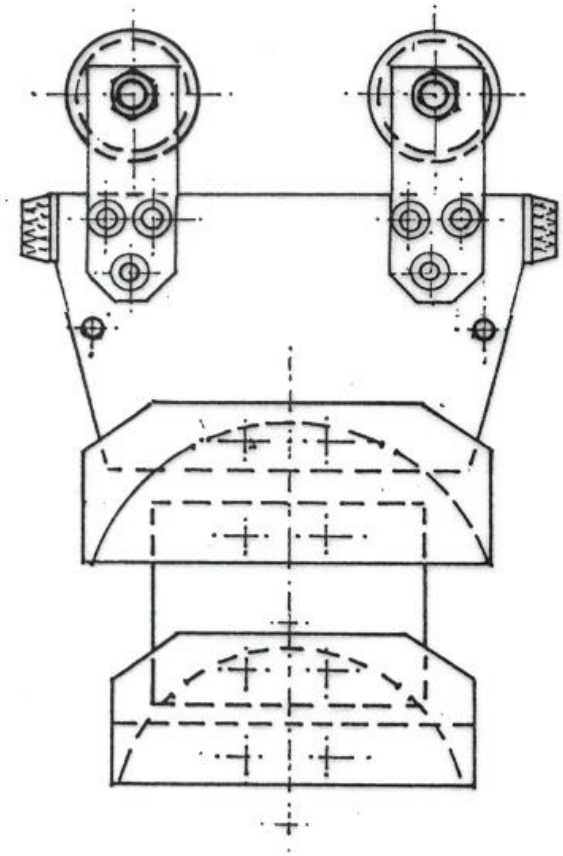

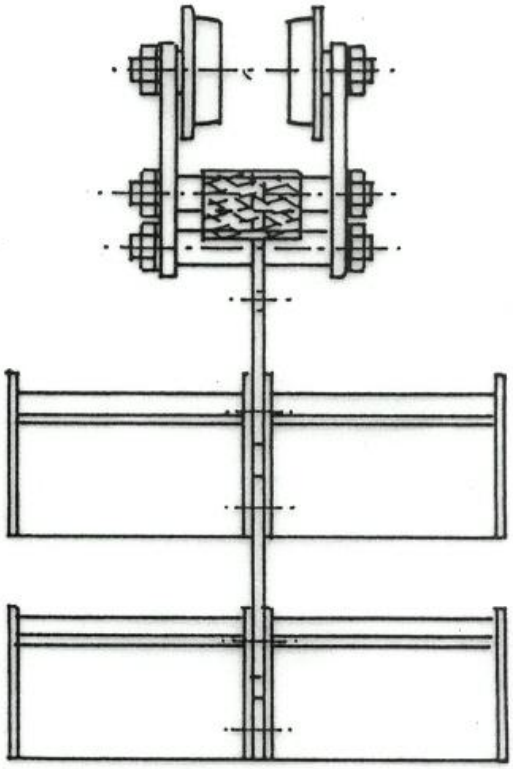

Article	Désignation	Long	Largeur	R1	R2	R3
Chariot				Galets diamètre 46/60 x 23 - axe M12		
50.735.11	IPN../250/46-GA/1 ét 2 x 100	250	230	90	-	-
50.735.12	IPN../250/46-GA/1 ét 2 x 200	250	430	90	-	-
50.736.11	IPN../375/46-GA/1 ét 2 x 100	375	230	120	-	-
50.736.12	IPN../375/46-GA/1 ét 2 x 200	375	430	120	-	-
50.736.21	IPN../375/46-GA/2 ét 2 x 100	375	230	120	90	-
50.736.22	IPN../375/46-GA/2 ét 2 x 200	375	430	120	90	-
50.737.11	IPN../450/46-GA/1 ét 2 x 100	450	230	155	-	-
50.737.12	IPN../450/46-GA/1 ét 2 x 200	450	430	155	-	-
50.737.21	IPN../450/46-GA/2 ét 2 x 100	450	230	155	120	-
50.737.22	IPN../450/46-GA/2 ét 2 x 200	450	430	155	120	-
50.737.31	IPN../450/46-GA/3 ét 2 x 100	450	230	155	120	90
50.737.32	IPN../450/46-GA/3 ét 2 x 200	450	430	155	120	90
50.738.11	IPN../525/46-GA/1 ét 2 x 100	525	230	200	-	-
50.738.12	IPN../525/46-GA/1 ét 2 x 200	525	430	200	-	-
50.738.21	IPN../525/46-GA/2 ét 2 x 100	525	230	200	155	-
50.738.22	IPN../525/46-GA/2 ét 2 x 200	525	430	200	155	-
50.738.31	IPN../525/46-GA/3 ét 2 x 100	525	230	200	155	120
50.738.32	IPN../525/46-GA/3 ét 2 x 200	525	430	200	155	120

CHARIOT ROULANT SUR IPN
ATTACHES CABLES RONDS

Pour IPN 120 minimum

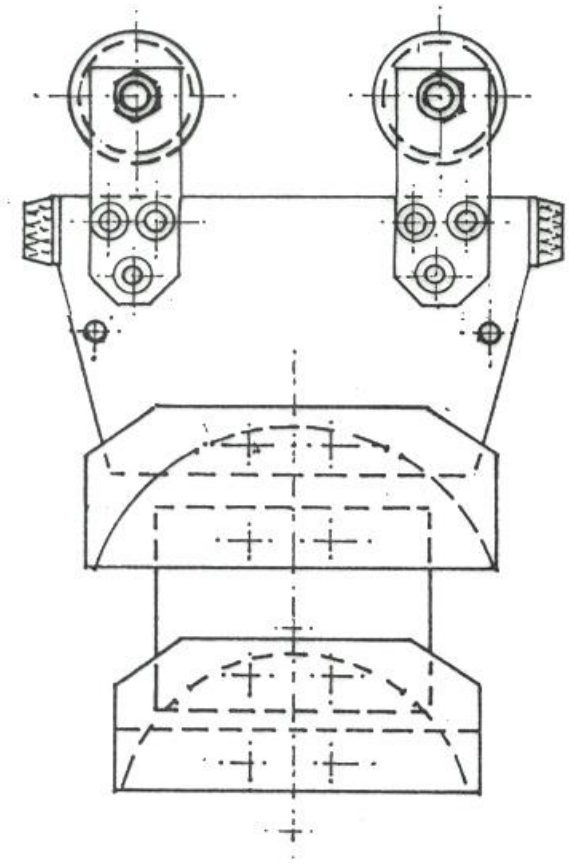

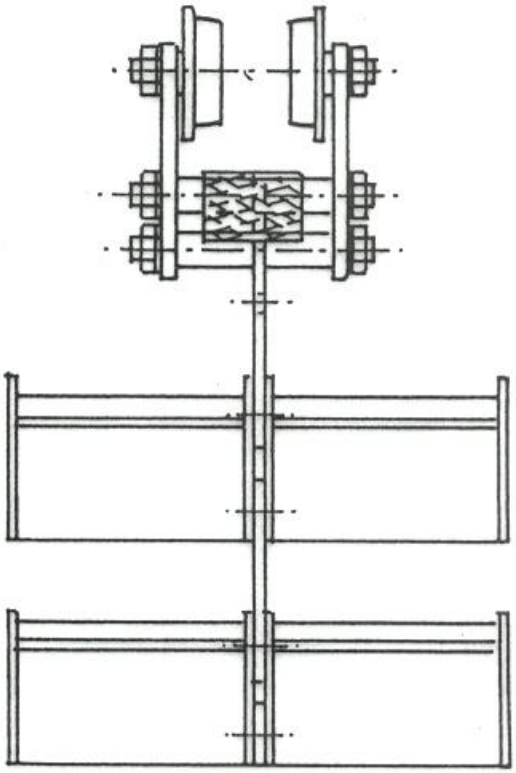

Article	Désignation	Long	Largeur	R1	R2	R3
Chariot			Galets diamètre 80/100 x 25 - axe M16			
50.740.11	IPN../250/80-GA/1 ét 2 x 100	250	230	90	-	-
50.740.12	IPN../250/80-GA/1 ét 2 x 200	250	430	90	-	-
50.741.11	IPN../375/80-GA/1 ét 2 x 100	375	230	120	-	-
50.741.12	IPN../375/80-GA/1 ét 2 x 200	375	430	120	-	-
50.741.21	IPN../375/80-GA/2 ét 2 x 100	375	230	120	90	-
50.741.22	IPN../375/80-GA/2 ét 2 x 200	375	430	120	90	-
50.742.11	IPN../450/80-GA/1 ét 2 x 100	450	230	155	-	-
50.742.12	IPN../450/80-GA/1 ét 2 x 200	450	430	155	-	-
50.742.21	IPN../450/80-GA/2 ét 2 x 100	450	230	155	120	-
50.742.22	IPN../450/80-GA/2 ét 2 x 200	450	430	155	120	-
50.742.31	IPN../450/80-GA/3 ét 2 x 100	450	230	155	120	90
50.742.32	IPN../450/80-GA/3 ét 2 x 200	450	430	155	120	90
50.743.11	IPN../525/80-GA/1 ét 2 x 100	525	230	200	-	-
50.743.12	IPN../525/80-GA/1 ét 2 x 200	525	430	200	-	-
50.743.21	IPN../525/80-GA/2 ét 2 x 100	525	230	200	155	-
50.743.22	IPN../525/80-GA/2 ét 2 x 200	525	430	200	155	-
50.743.31	IPN../525/80-GA/3 ét 2 x 100	525	230	200	155	120
50.743.32	IPN../525/80-GA/3 ét 2 x 200	525	430	200	155	120

CHARIOT ROULANT SUR IPN-IPE
ATTACHES CÂBLES RONDS

Pour IPN 160 minimum

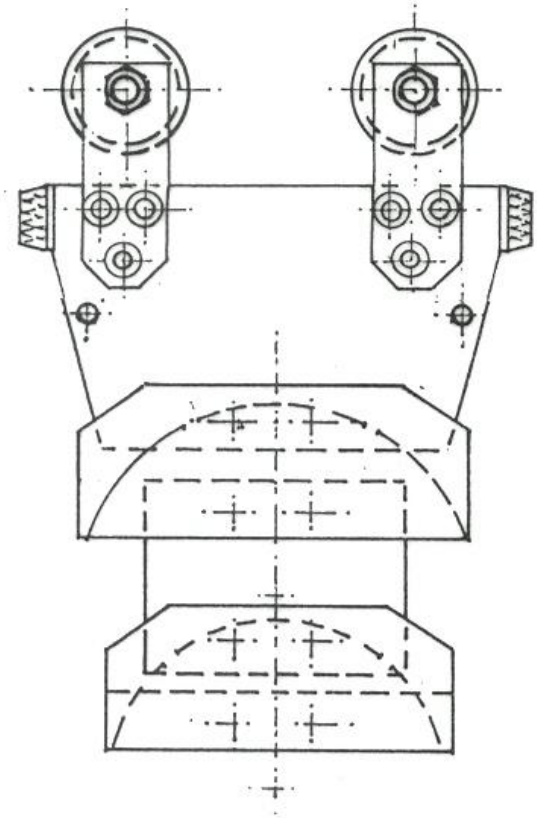

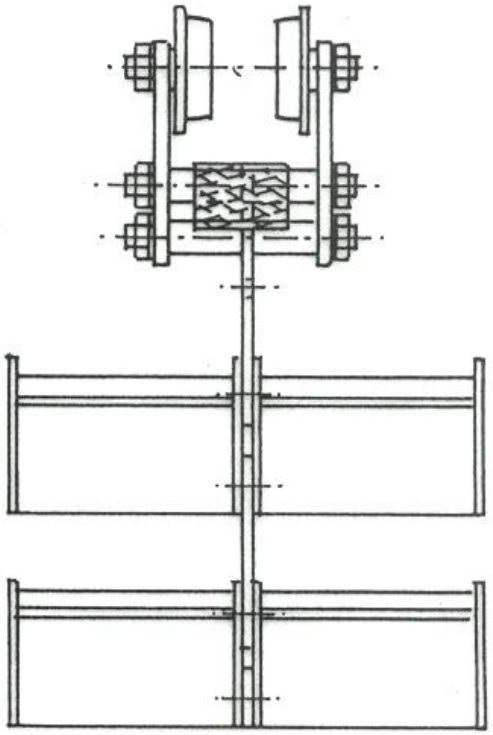

Article	Désignation	Long	Largeur	R1	R2	R3
Chariot		Galets diamètre 100/120 et 120/144 mm - axe M16				
50.746.11	IPN../450/100-120/1 ét 2 x 100	450	230	155	-	-
50.746.12	IPN../450/100-120/1 ét 2 x 200	450	430	155	-	-
50.746.13	IPN../450/100-120/1 ét 2 x 300	450	630	155	-	-
50.746.21	IPN../450/100-120/2 ét 2 x 100	450	230	155	120	-
50.746.22	IPN../450/100-120/2 ét 2 x 200	450	430	155	120	-
50.746.23	IPN../450/100-120/2 ét 2 x 300	450	630	155	120	-
50.746.31	IPN../450/100-120/3 ét 2 x 100	450	230	155	120	90
50.746.32	IPN../450/100-120/3 ét 2 x 200	450	430	155	120	90
50.746.33	IPN../450/100-120/3 ét 2 x 300	450	630	155	120	90
50.747.11	IPN../525/120-144/1 ét 2 x 100	525	230	200	-	-
50.747.12	IPN../525/120-144/1 ét 2 x 200	525	430	200	-	-
50.747.13	IPN../525/120-144/1 ét 2 x 300	525	630	200	-	-
50.747.21	IPN../525/120-144/2 ét 2 x 100	525	230	200	155	-
50.747.22	IPN../525/120-144/2 ét 2 x 200	525	430	200	155	-
50.747.23	IPN../525/120-144/2 ét 2 x 300	525	630	200	155	-
50.747.31	IPN../525/120-144/3 ét 2 x 100	525	230	200	155	120
50.747.32	IPN../525/120-144/3 ét 2 x 200	525	430	200	155	120
50.747.33	IPN../525/120-144/3 ét 2 x 300	525	630	200	155	120

PIECE TERMINALE FIXE

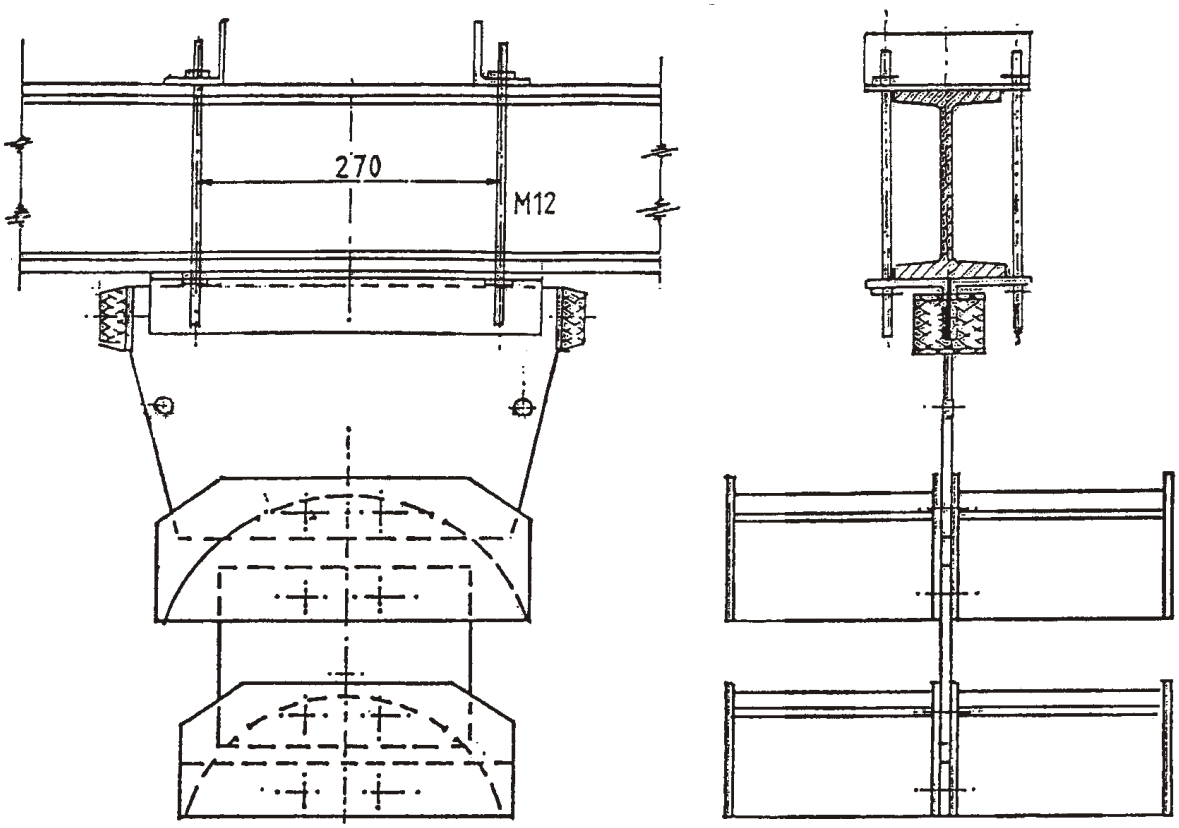

Exécution acier zinguée.

Article	Désignation	Long	Largeur	R1	R2	R3
50.785.11	PTF - IPN../250/1 ét 2 x 100	250	230	90	-	-
50.785.12	PTF - IPN../250/2 ét 2 x 100	250	430	90	-	-
50.786.11	PTF - IPN../375/1 ét 2 x 100	375	230	120	-	-
50.786.12	PTF - IPN../375/1 ét 2 x 200	375	430	120	-	-
50.786.21	PTF - IPN../375/2 ét 2 x 100	375	230	120	90	-
50.786.22	PTF - IPN../375/2 ét 2 x 200	375	430	120	90	-
50.787.11	PTF - IPN../450/1 ét 2 x 100	450	230	155	-	-
50.787.12	PTF - IPN../450/1 ét 2 x 200	450	430	155	-	-
50.787.21	PTF - IPN../450/2 ét 2 x 100	450	230	155	120	-
50.787.22	PTF - IPN../450/2 ét 2 x 200	450	430	155	120	-
50.787.31	PTF - IPN../450/3 ét 2 x 100	450	230	155	120	90
50.787.32	PTF - IPN../450/3 ét 2 x 200	450	430	155	120	90
50.788.11	PTF - IPN../525/1 ét 2 x 100	525	230	200	-	-
50.788.12	PTF - IPN../525/1 ét 2 x 200	525	430	200	-	-
50.788.21	PTF - IPN../525/2 ét 2 x 100	525	230	200	155	-
50.788.22	PTF - IPN../525/2 ét 2 x 200	525	430	200	155	-
50.788.23	PTF - IPN../525/2 ét 2 x 300	525	630	200	155	120
50.788.31	PTF - IPN../525/3 ét 2 x 100	525	230	200	155	120
50.788.32	PTF - IPN../525/3 ét 2 x 200	525	420	200	155	120
50.788.33	PTF - IPN../525/3 ét 2 x 300	525	630	200	155	120

PIECE TERMINALE MOBILE

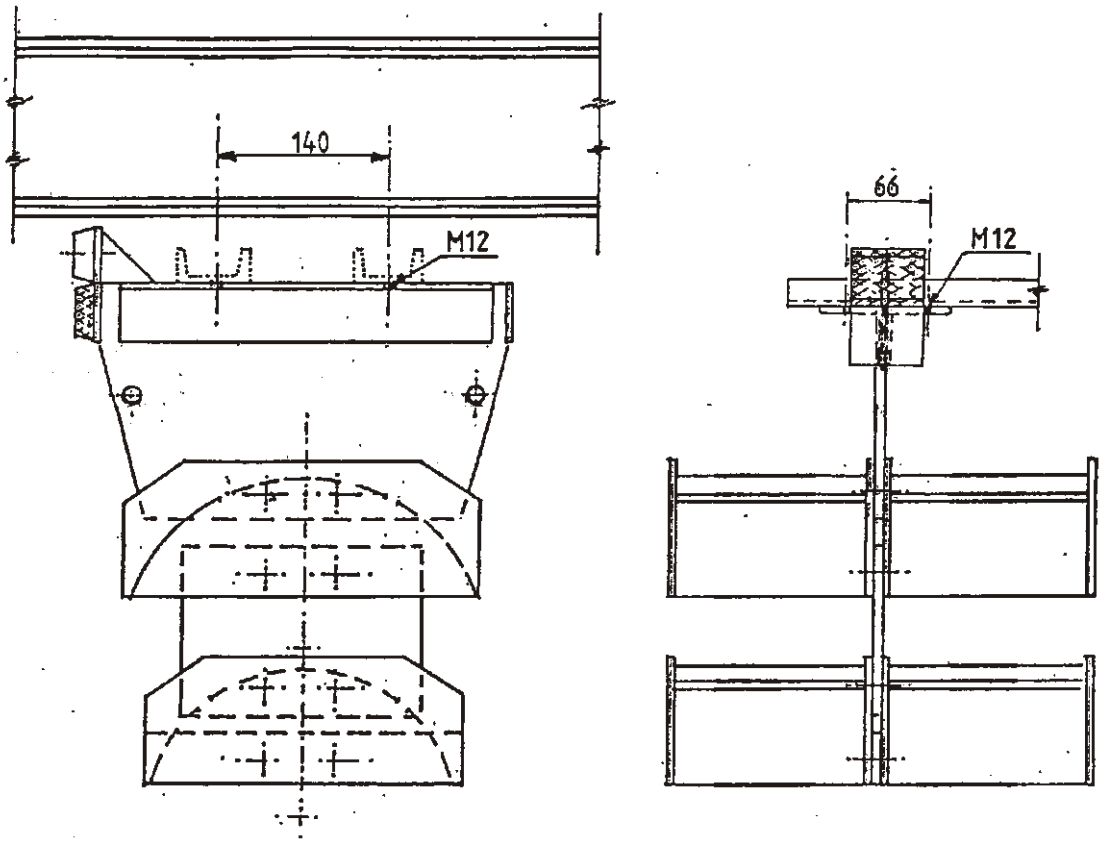

Exécution acier zinguée.

Article	Désignation	Long	Largeur	R1	R2	R3
50.790.11	PTM - IPN../250/1 ét 2 x 100	250	230	90	-	-
50.790.12	PTM - IPN../250/2 ét 2 x 100	250	430	90	-	-
50.791.11	PTM - IPN../375/1 ét 2 x 100	375	230	120	-	-
50.791.12	PTM - IPN../375/1 ét 2 x 200	375	430	120	-	-
50.791.21	PTM - IPN../375/2 ét 2 x 100	375	230	120	90	-
50.791.22	PTM - IPN../375/2 ét 2 x 200	375	430	120	90	-
50.792.11	PTM - IPN../450/1 ét 2 x 100	450	230	155	-	-
50.792.12	PTM - IPN../450/1 ét 2 x 200	450	430	155	-	-
50.792.21	PTM - IPN../450/2 ét 2 x 100	450	230	155	120	-
50.792.22	PTM - IPN../450/2 ét 2 x 200	450	430	155	120	-
50.792.31	PTM - IPN../450/3 ét 2 x 100	450	230	155	120	90
50.792.32	PTM - IPN../450/3 ét 2 x 200	450	430	155	120	90
50.793.11	PTM - IPN../525/1 ét 2 x 100	525	230	200	-	-
50.793.12	PTM - IPN../525/1 ét 2 x 200	525	430	200	-	-
50.793.21	PTM - IPN../525/2 ét 2 x 100	525	230	200	155	-
50.793.22	PTM - IPN../525/2 ét 2 x 200	525	430	200	155	-
50.793.23	PTM - IPN../525/2 ét 2 x 300	525	630	200	155	-
50.793.31	PTM - IPN../525/3 ét 2 x 100	525	230	200	155	120
50.793.32	PTM - IPN../525/3 ét 2 x 200	525	430	200	155	120
50.793.33	PTM - IPN../525/3 ét 2 x 300	525	630	200	155	120

CHARIOT PORTE-CABLE ROULANT SUR IPN OU IPE ACCESSOIRES

Attache câble rond NIEDAX en acier galvanisé avec contre plaque.

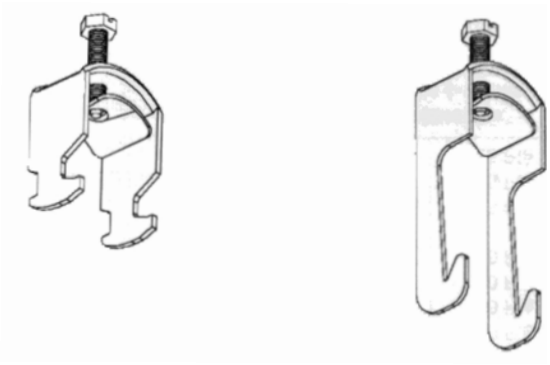

Article	Type	Article	Type	Câble rond diamètre	Largeur
50.798.12	B 12	**50.797.12**	BW 12	8 à 12 mm	16
50.798.16	B 16	**50.797.16**	BW 16	12 à 16 mm	21
50.798.18	B 18	**50.797.18**	BW 18	14 à 18 mm	23
50.798.22	B 22	**50.797.22**	BW 22	18 à 22 mm	27
50.798.26	B 26	**50.797.26**	BW 26	22 à 26 mm	30
50.798.30	B 30	**50.797.30**	BW 30	26 à 30 mm	37
50.798.34	B 34	**50.797.34**	BW 34	30 à 34 mm	41
50.798.38	B 38	**50.797.38**	BW 38	34 à 38 mm	45
50.798.42	B 42	**50.797.42**	BW 42	38 à 42 mm	49
50.798.46	B 46	**50.797.46**	BW 46	42 à 46 mm	53
50.798.50	B 50	**50.797.50**	BW 50	46 à 50 mm	57
50.798.54	B 54	**50.797.54**	BW 54	50 à 54 mm	61
50.798.58	B 58	**50.797.58**	BW 58	54 à 58 mm	65
50.798.64	B 64	**50.797.64**	BW 64	58 à 64 mm	73

Article n° **50.770.00**

Butoir en caoutchouc

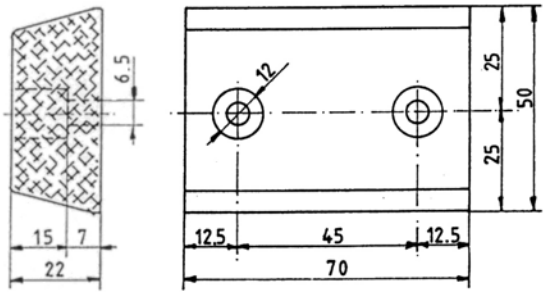

CHARIOT ROULANT SUR IPN
reposoir câbles plats

Pour IPN 100 minimum

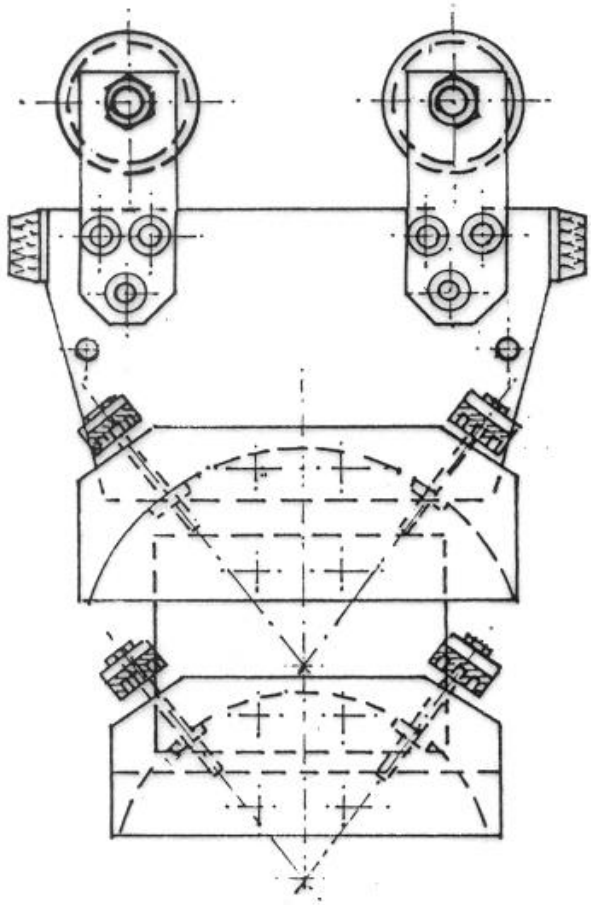

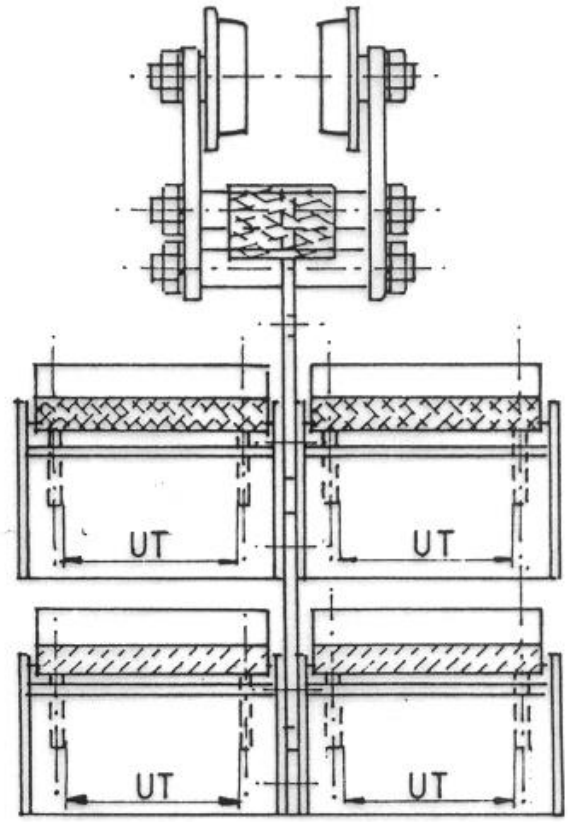

Article	Désignation	Long	Largeur	R1	R2	UT
Chariot				Galets diamètre 46/60 x 18 - axe M12		
57.736.112	IPN../375/46-GA/1 ét 2 x 120	375	268	120	-	90 x 45
57.736.116	IPN../375/46-GA/1 ét 2 x 165	375	358	120	-	135 x 45
57.736.121	IPN../375/46-GA/1 ét 2 x 210	375	448	120	-	180 x 45
57.736.125	IPN../375/46-GA/1 ét 2 x 255	375	538	120	-	225 x 45
57.736.212	IPN../375/46-GA/2 ét 2 x 120	375	268	120	90	90 x 45
57.736.216	IPN../375/46-GA/2 ét 2 x 165	375	358	120	90	135 x 45
57.736.221	IPN../375/46-GA/2 ét 2 x 210	375	448	120	90	180 x 45
57.736.225	IPN../375/46-GA/2 ét 2 x 255	375	538	120	90	225 x 45
57.737.112	IPN../450/46-GA/1 ét 2 x 120	450	268	155	120	90 x 45
57.737.116	IPN../450/46-GA/1 ét 2 x 165	450	358	155	120	135 x 45
57.737.121	IPN../450/46-GA/1 ét 2 x 210	450	448	155	120	180 x 45
57.737.125	IPN../450/46-GA/1 ét 2 x 255	450	538	155	120	225 x 45
57.737.212	IPN../450/46-GA/2 ét 2 x 120	450	268	155	120	90 x 45
57.737.216	IPN../450/46-GA/2 ét 2 x 165	450	358	155	120	135 x 45
57.737.221	IPN../450/46-GA/2 ét 2 x 210	450	448	155	120	180 x 45
57.737.225	IPN../450/46-GA/2 ét 2 x 255	450	538	155	120	225 x 45

CHARIOT ROULANT SUR IPN
reposoir câbles plats

Pour IPN 120 minimum

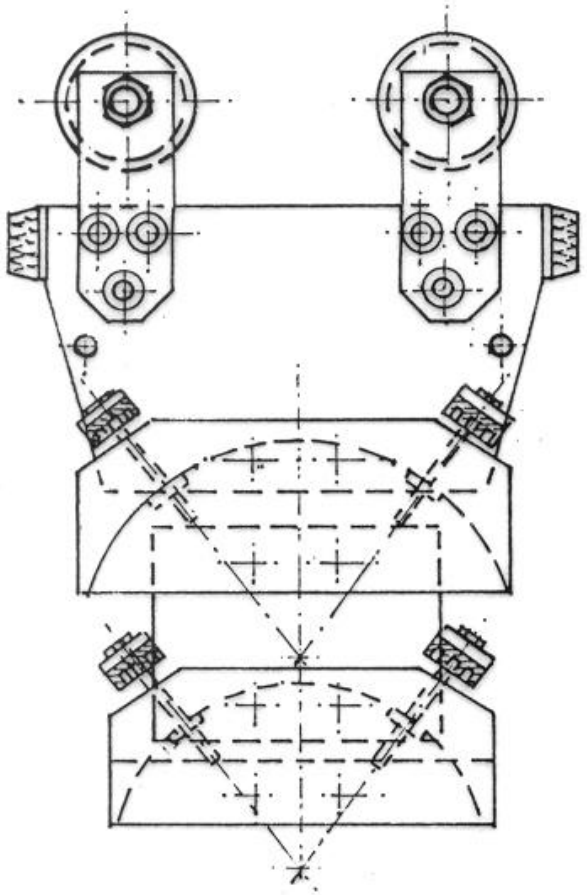

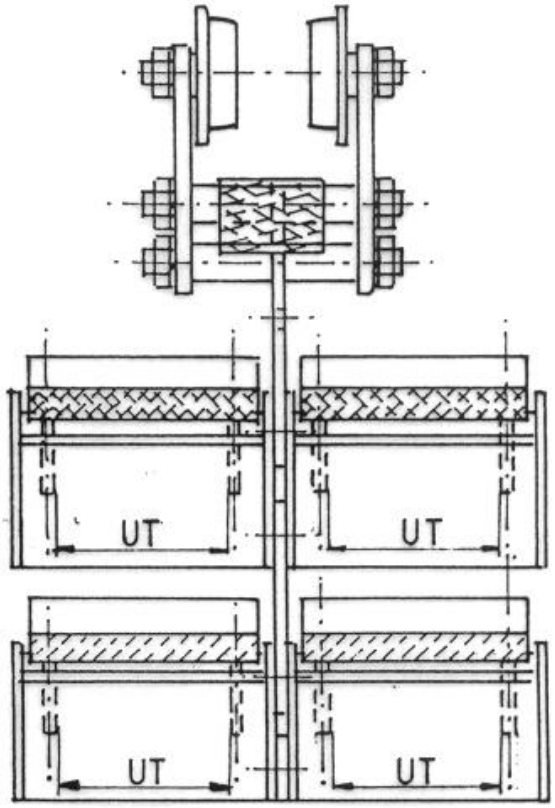

Article	Désignation	Long	Largeur	R1	R2	UT
Chariot				Galets diamètre 80/100 x 25 - axe M16		
57.741.112	IPN../375/80-GA/1 ét 2 x 120	375	268	120	-	90 x 45
57.741.116	IPN../375/80-GA/1 ét 2 x 165	375	358	120	-	135 x 45
57.741.121	IPN../375/80-GA/1 ét 2 x 210	375	448	120	-	180 x 45
57.741.125	IPN../375/80-GA/1 ét 2 x 255	375	538	120	-	225 x 45
57.741.212	IPN../375/80-GA/2 ét 2 x 120	375	268	120	90	90 x 45
57.741.216	IPN../375/80-GA/2 ét 2 x 165	375	358	120	90	135 x 45
57.741.221	IPN../375/80-GA/2 ét 2 x 210	375	448	120	90	180 x 45
57.741.225	IPN../375/80-GA/2 ét 2 x 255	375	538	120	90	225 x 45
57.742.112	IPN../450/80-GA/1 ét 2 x 120	450	268	155	120	90 x 45
57.742.116	IPN../450/80-GA/1 ét 2 x 165	450	358	155	120	135 x 45
57.742.121	IPN../450/80-GA/1 ét 2 x 210	450	448	155	120	180 x 45
57.742.125	IPN../450/80-GA/1 ét 2 x 255	450	538	155	120	225 x 45
57.742.212	IPN../450/80-GA/2 ét 2 x 120	450	268	155	120	90 x 45
57.742.216	IPN../450/80-GA/2 ét 2 x 165	450	358	155	120	135 x 45
57.742.221	IPN../450/80-GA/2 ét 2 x 210	450	448	155	120	180 x 45
57.742.225	IPN../450/80-GA/2 ét 2 x 255	450	538	155	120	225 x 45

PIECE TERMINALE FIXE
reposoir câbles plats

Pour IPN 100 minimum

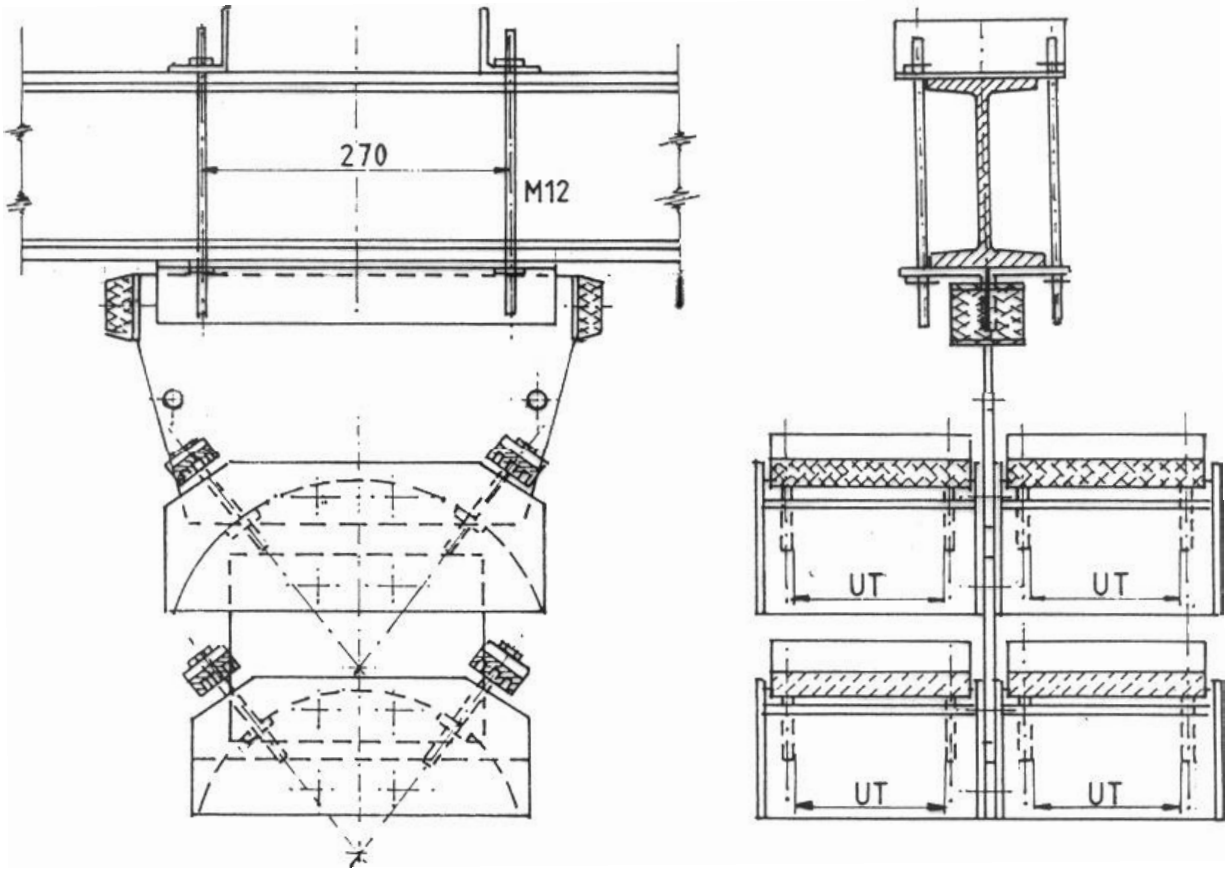

Article	Désignation	Long	Largeur	R1	R2	UT
57.786.112	IPN../375/80-GA/1 ét 2 x 120	375	268	120	-	90 x 45
57.786.116	IPN../375/80-GA/1 ét 2 x 165	375	358	120	-	135 x 45
57.786.121	IPN../375/80-GA/1 ét 2 x 210	375	448	120	-	180 x 45
57.786.125	IPN../375/80-GA/1 ét 2 x 255	375	538	120	-	225 x 45
57.786.212	IPN../375/80-GA/2 ét 2 x 120	375	268	120	90	90 x 45
57.786.216	IPN../375/80-GA/2 ét 2 x 165	375	358	120	90	135 x 45
57.786.221	IPN../375/80-GA/2 ét 2 x 210	375	448	120	90	180 x 45
57.786.225	IPN../375/80-GA/2 ét 2 x 255	375	538	120	90	225 x 45
57.787.112	IPN../450/80-GA/1 ét 2 x 120	450	268	155	120	90 x 45
57.787.116	IPN../450/80-GA/1 ét 2 x 165	450	358	155	120	135 x 45
57.787.121	IPN../450/80-GA/1 ét 2 x 210	450	448	155	120	180 x 45
57.787.125	IPN../450/80-GA/1 ét 2 x 255	450	538	155	120	225 x 45
57.787.212	IPN../450/80-GA/2 ét 2 x 120	450	268	155	120	90 x 45
57.787.216	IPN../450/80-GA/2 ét 2 x 165	450	358	155	120	135 x 45
57.787.221	IPN../450/80-GA/2 ét 2 x 210	450	448	155	120	180 x 45
57.787.225	IPN../450/80-GA/2 ét 2 x 255	450	538	155	120	225 x 45

PIECE TERMINALE MOBILE
reposoir câbles plats

Pour IPN 100 minimum

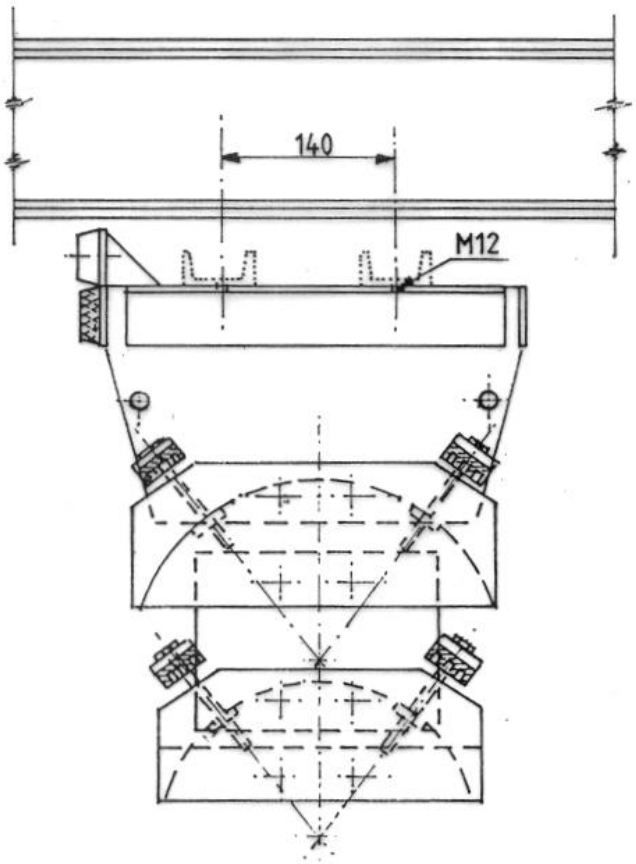

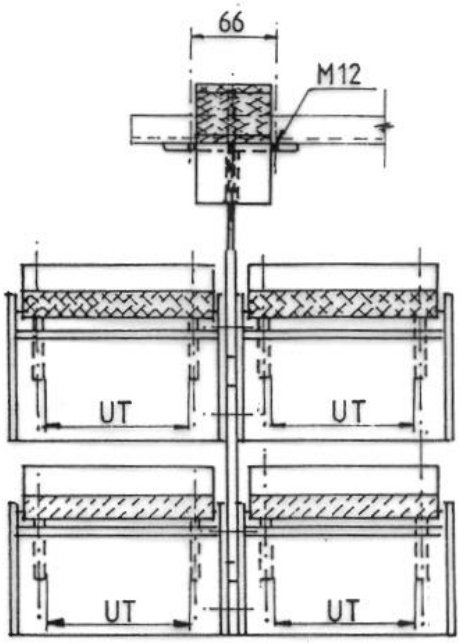

Article	Désignation	Long	Largeur	R1	R2	UT
57.791.112	IPN../375/80-GA/1 ét 2 x 120	375	268	120	-	90 x 45
57.791.116	IPN../375/80-GA/1 ét 2 x 165	375	358	120	-	135 x 45
57.791.121	IPN../375/80-GA/1 ét 2 x 210	375	448	120	-	180 x 45
57.791.125	IPN../375/80-GA/1 ét 2 x 255	375	538	120	-	225 x 45
57.791.212	IPN../375/80-GA/2 ét 2 x 120	375	268	120	90	90 x 45
57.791.216	IPN../375/80-GA/2 ét 2 x 165	375	358	120	90	135 x 45
57.791.221	IPN../375/80-GA/2 ét 2 x 210	375	448	120	90	180 x 45
57.791.225	IPN../375/80-GA/2 ét 2 x 255	375	538	120	90	225 x 45
57.792.112	IPN../450/80-GA/1 ét 2 x 120	450	268	155	120	90 x 45
57.792.116	IPN../450/80-GA/1 ét 2 x 165	450	358	155	120	135 x 45
57.792.121	IPN../450/80-GA/1 ét 2 x 210	450	448	155	120	180 x 45
57.792.125	IPN../450/80-GA/1 ét 2 x 255	450	538	155	120	225 x 45
57.792.212	IPN../450/80-GA/2 ét 2 x 120	450	268	155	120	90 x 45
57.792.216	IPN../450/80-GA/2 ét 2 x 165	450	358	155	120	135 x 45
57.792.221	IPN../450/80-GA/2 ét 2 x 210	450	448	155	120	180 x 45
57.792.225	IPN../450/80-GA/2 ét 2 x 255	450	538	155	120	225 x 45

GALETS EN ACIER

Article n° **50.710.00 -** acier zingué
Article n° **50.711.00** - acier inox. 420

Galet de guidage

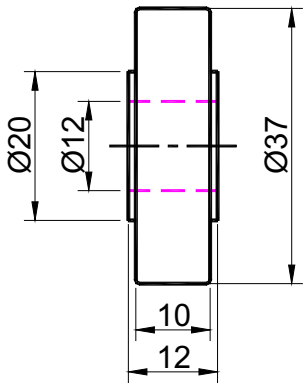

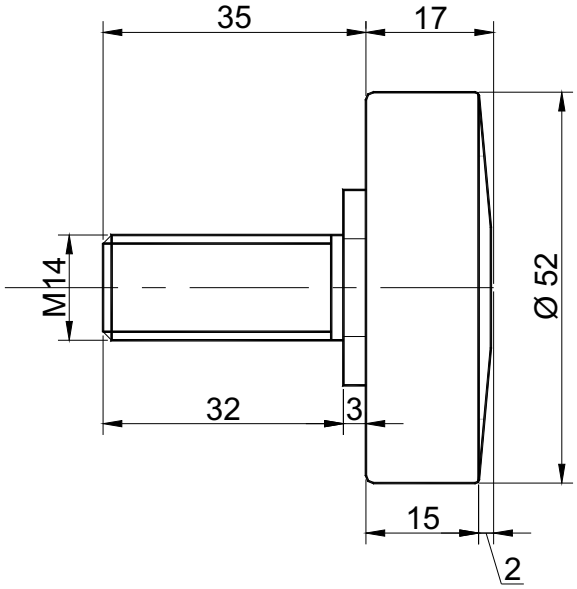

Article n° **50.780.00 -** acier zingué
Article n° **50.781.00 -** acier inox. 420

Galet de guidage ou de roulement pour poutrelle IPE ou galet de roulement pour chariot roulant sur tube.

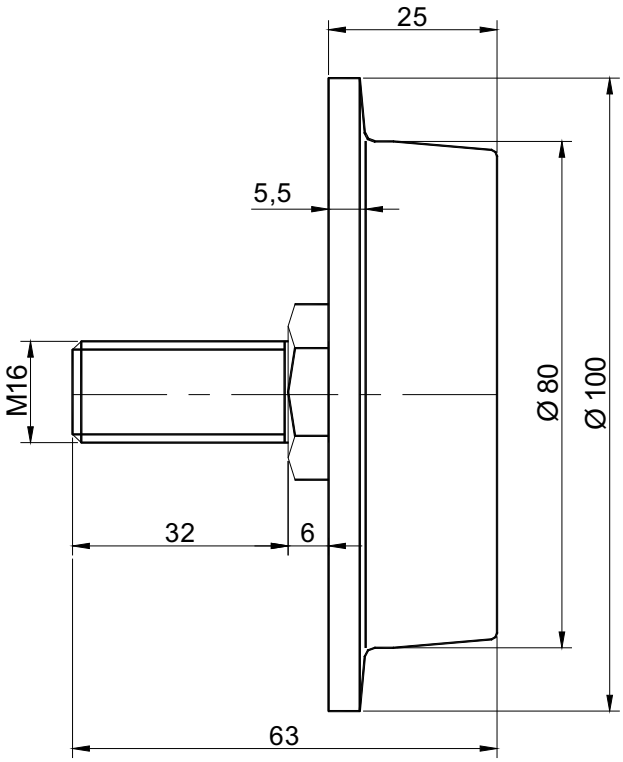

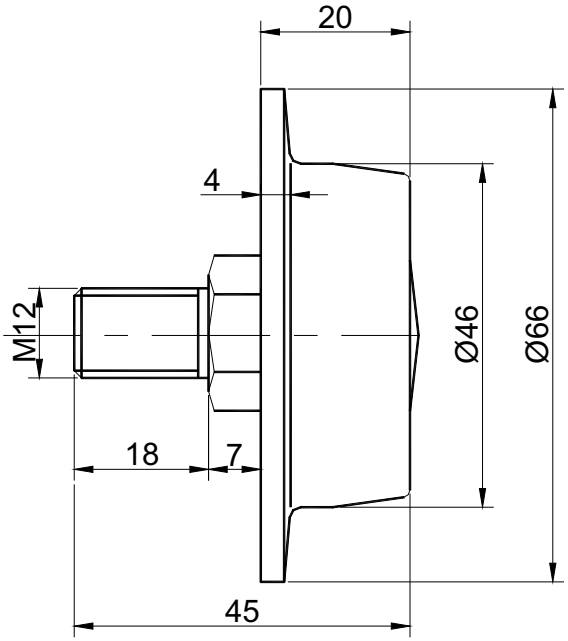

Article n° **50.750.00** - acier zingué
Article n° **50.751.00** - acier inox 420

Galet de roulement pour chariot roulant sur poutrelle IPE ou IPN 12 minimum

Article n° **50.724.00** - acier zingué
Article n° **50.723.00** - acier inox 420

Galet de roulement pour chariot roulant sur poutrelle IPE ou IPN 8 minimum.

Construction en acier dur, cémenté et zingué.
Graissé à vie, fourni avec écrou de sécurité.

LIGNES D'ALIMENTATIONS ELECTRIQUES PAR CABLES SOUPLES

MATERIEL 3032

Nous sommes très au courant, c'est notre métier

FARACO

GAINE 3032/20

1

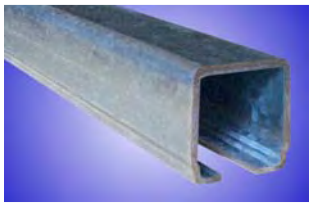

Profil acier galvanisé

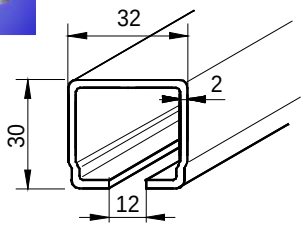

Référence	Long.(mm)	Poids (Kg)
510002	2000	3,120
510003	3000	4,680
510004	4000	6,240
510006	6000	9,360

JOINT D'ECLISSAGE

3

Acier zingué

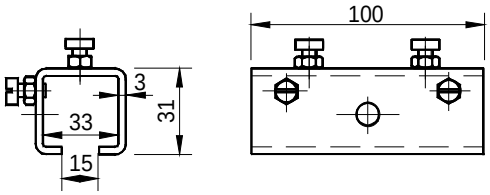

Référence	Poids (Kg)
510012	0,300

GRIFFE DE SUSPENSION

2

Acier zingué

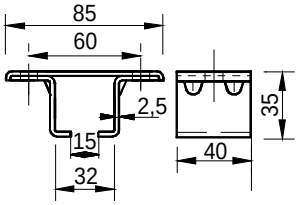

Référence	Poids (Kg)
510008	0,150

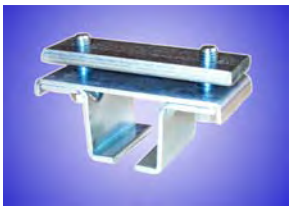

Acier zingué

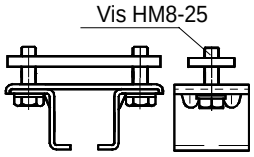

Référence	Poids (Kg)
510009	0,300

Acier zingué

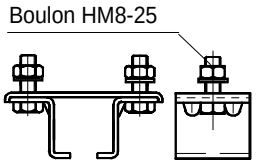

Référence	Poids (Kg)
510010	0,200

Acier zingué

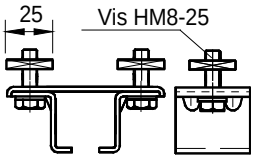

Référence	Poids (Kg)
510011	0,250

Acier zingué

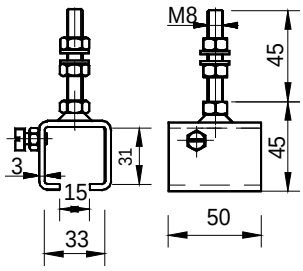

Référence	Poids (Kg)
510018	0,180

FARACO

BUTEE D'ARRET

4

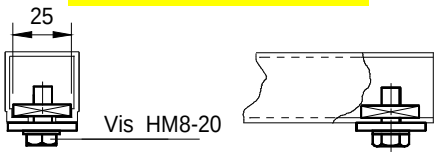

Référence	Poids (Kg)
510013	0,040

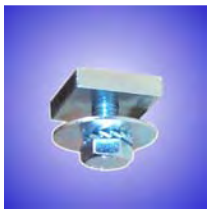

Acier zingué

EMBOUT DE GAINE

5

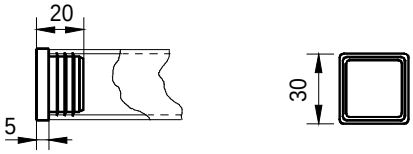

Référence	Poids (Kg)
510019	0,010

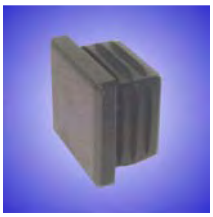

Polyamide

FERRURE DE SUSPENSION

6

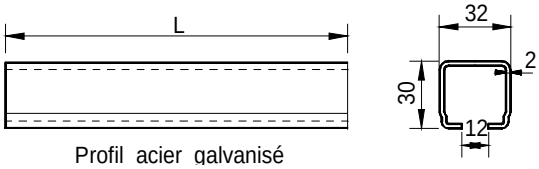

Profil acier galvanisé

Référence	Long.(mm)	Poids (Kg)
510203	300	0,470
510204	400	0,620
510205	500	0,780
510206	600	0,940
510207	700	1,090
510208	800	1,250
510209	900	1,400
510210	1000	1,560
510215	1500	2,340

CLAME DE BRIDAGE

7

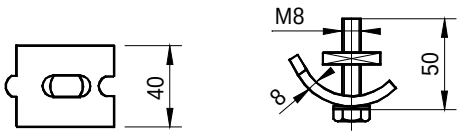

Référence	Poids (Kg)
510270	0,230

Acier zingué

EXEMPLE DE MONTAGE

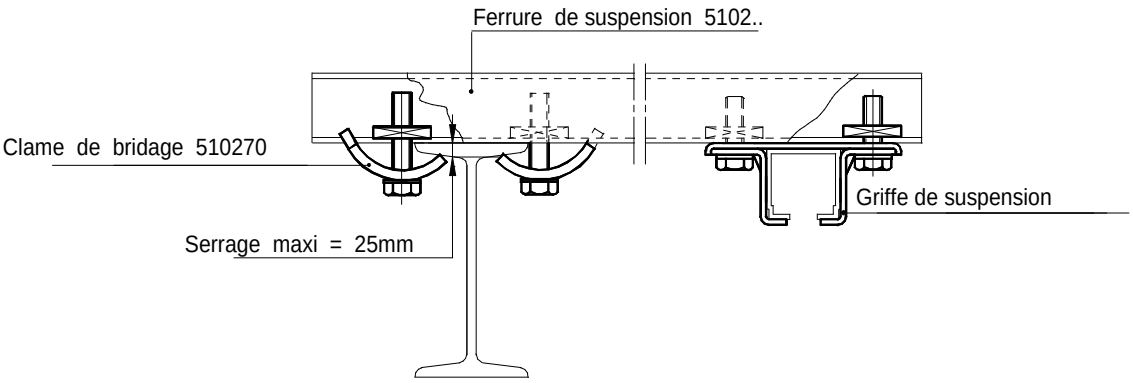

FARACO

3032-2

BUTEE AVEC ATTACHE POUR CABLE PLAT

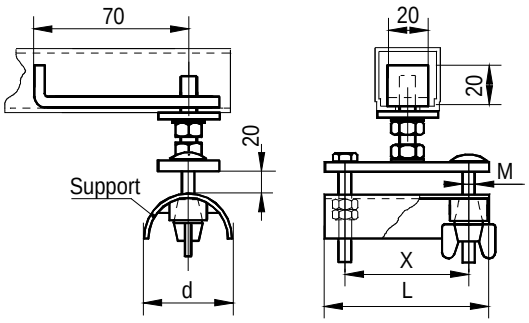

Référence	Support	d	X	L	M	Poids (Kg)
510014	Polyamide	45	60	80	6	0,300
510015	*Acier zingué	45	100	120	6	0,490
510016	*Acier zingué	80	60	80	8	0,510
510017	*Acier zingué	80	100	120	8	0,710

* Boulonnerie standard

8

CHARIOT AVEC ATTACHE POUR CABLE PLAT

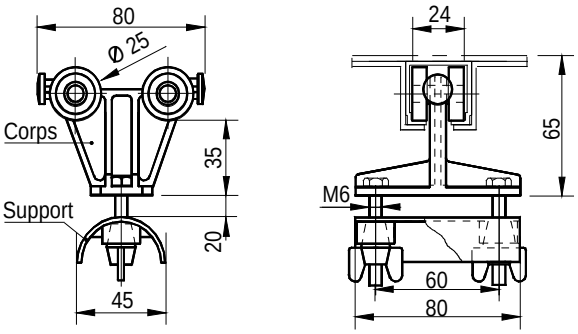

Référence	Galets	Poids (Kg)
510037	Polyamide	0,110
510038	Acier zingué	0,170

9

Corps et support polyamide

CHARIOT AVEC ATTACHE POUR CABLE PLAT

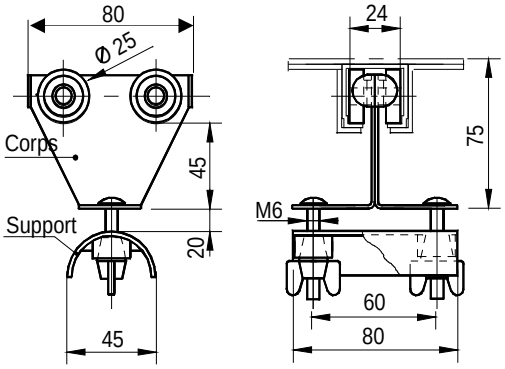

Référence	Galets	Poids (Kg)
510041	Acier zingué	0,250

9

Corps et galets acier zingué / Support polyamide

CHARIOT AVEC ATTACHE POUR CABLE PLAT

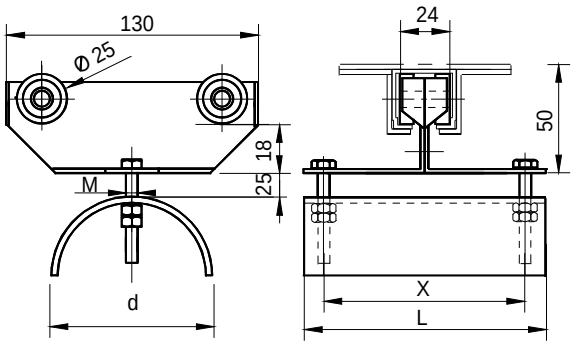

Réf.	Support	d	X	L	M	Poids (Kg)
510043	Acier zingué	80	60	80	8	0,650
510044	Acier zingué	80	100	120	8	0,850

9

Corps support et galets acier zingué

FARACO

CHARIOT ENTRAINEUR SIMPLE AVEC ATTACHE POUR CABLE PLAT

10

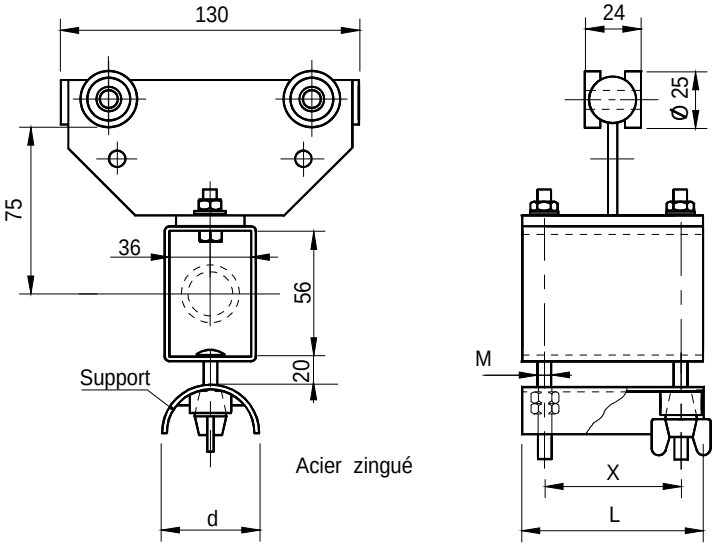

Référence	Support	d	X	L	M	Poids (Kg)
510060	Polyamide	45	60	80	6	0,650
510061	*Acier zingué	45	100	120	6	0,840
510062	*Acier zingué	80	60	80	8	0,860
510063	*Acier zingué	80	100	120	8	1,060

* Boulonnerie standard

CHARIOT ENTRAINEUR DOUBLE AVEC ATTACHE POUR CABLE PLAT

10

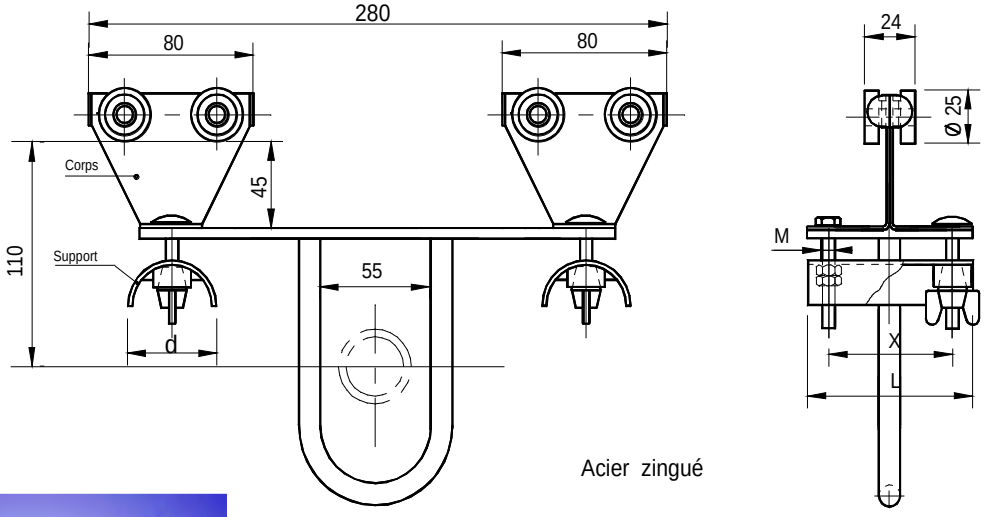

Référence	Support	d	X	L	M	Poids (Kg)
510065	Polyamide	45	60	80	6	1,550
510066	*Acier zingué	45	100	120	6	1,930
510067	*Acier zingué	80	60	80	8	1,950
510068	*Acier zingué	80	100	120	8	2,370

* Boulonnerie standard

FARACO

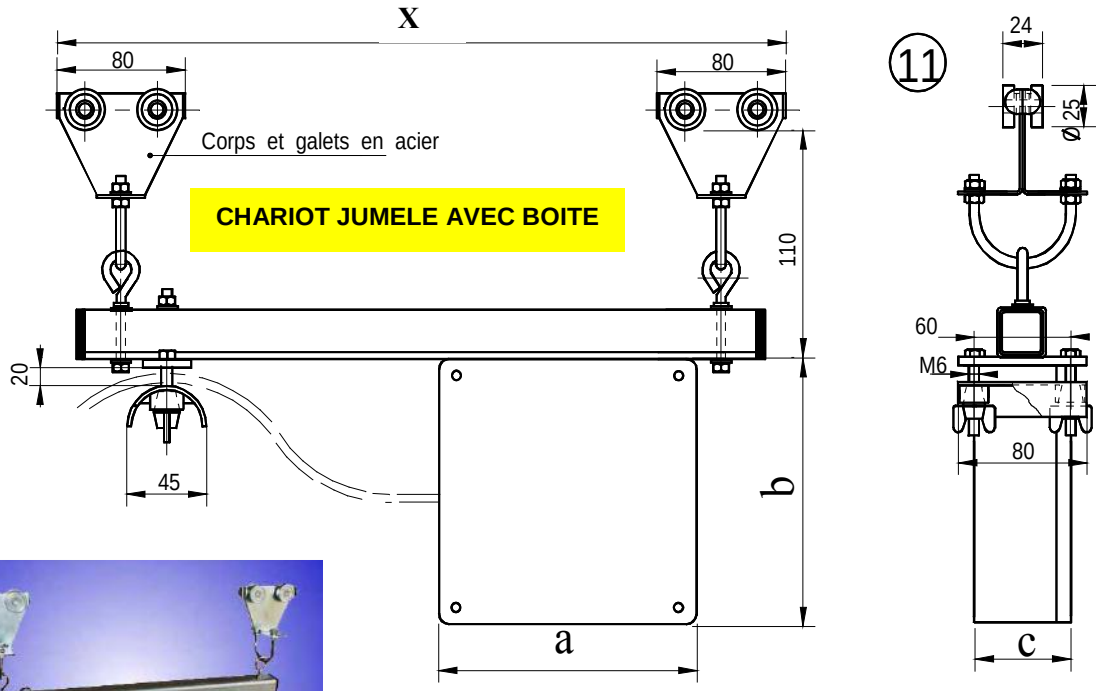

CHARIOT JUMELE AVEC BOITE

11

Référence	Boîte	a	b	c	X	Poids (Kg)
510080	Acier	160	160	65	430	2,200
510082	Acier	200	200	90	480	3,700
510084	Acier	250	250	100	580	4,700

CHARIOT JUMELE AVEC CONNECTEUR

11

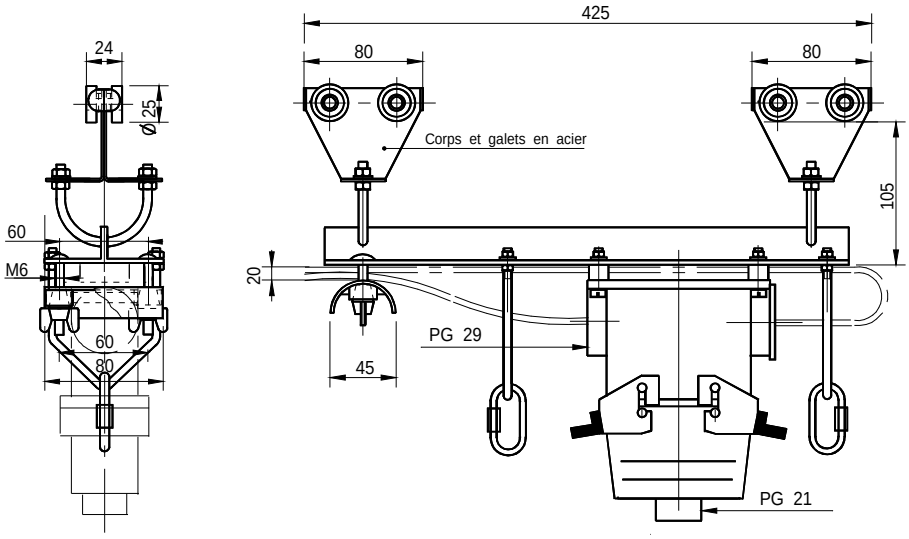

Référence	Connecteur	Poids (Kg)
510100	Sans	1,000
510116	16 Pôles + T	1,750
510124	24 Pôles + T	1,900

FARACO

BOITE D'EXTREMITE SUSPENDUE

⑫

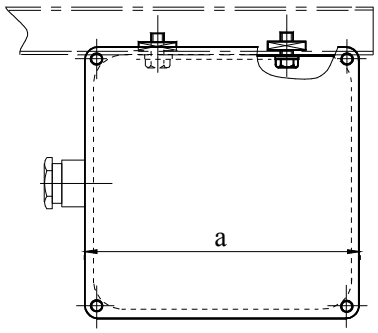

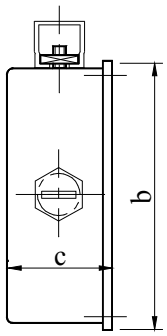

Référence	Support	a	b	c	Poids (Kg)
510616	Acier	160	160	65	0,600
510620	Acier	200	200	90	2,100
510625	Acier	250	250	100	3,200

CLIPS POUR CABLES RONDS

⑬

Référence	Poids (Kg)
510700	0,010

Polyamide

FARACO

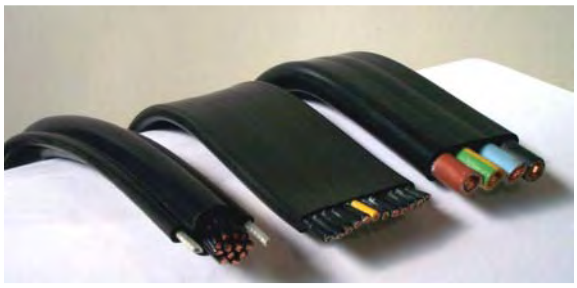

CABLES MEPLATS SOUPLES HO7 VVH6-F

Ame : cuivre nu souple classe 5 – Isolation : PVC
Gaine extérieure : PVC couleur noire
Température d'utilisation : -25 à +60°C.

Référence	Câbles (mm²)	Intensité admissible (A) à 30°C	Masse (kg/m)	Dimensions (mm)	Rayon mini courbure (mm)	Hauteur mini des boucles (mm)
370210 *	4 G 1,5	20	0,150	15 x 5	40	400
370220 *	4 G 2,5	27	0,210	18,5 x 5,7	45	400
370230 *	4 G 4	36	0,300	21 x 6,5	55	500
370240 *	4 G 6	48	0,385	23 x 7	65	600
370250 *	4 G 10	63	0,620	28,8 x 9	75	700
370260 *	4 G 16	85	0,990	36,8 x 10,8	80	800
370270 *	4 G 25	112	1,550	45,5 x 13,5	100	1200
370280	4 G 35	138	2,030	50,5 x 14,8	120	1600
370290	4 G 50	168	2,650	56 x 16,5	130	2000
370300	4 G 70	213	3,650	63 x 18	140	2500
370310	4 G 95	258	4,550	72,5 x 20,5	200	3000
370400 *	8 G 1,5	14	0,300	29 x 5	40	500
370410 *	8 G 2,5	20	0,405	34,5 x 5,7	45	600
370420 *	12 G 1,5	11	0,420	40,5 x 5	40	500
370430 *	12 G 2,5	16	0,620	50,5 x 5,7	45	600
370440 *	16 G 1,5	10	0,560	53,5 x 5	40	600

14

370520 *	8 x 1,5	14	0,300
370530 *	12 x 1,5	11	0,350
370550 *	16 x 1,5	10	0,440
370560 *	20 x 1,5	8	0,520
370570	30 x 1,5	6	0,700

*** Câbles tenus en stock.**

CABLES BOITE A BOUTONS

16

Avec 2 filins porteurs en acier

PRESSE-ETOUPE POUR CABLES PLATS

Corps en laiton
(fourni avec contre-écrou)

15

Référence	Désignation	Câbles (mm²)	Dimensions du joint (mm)	Dimensions Rondelle (mm)	PG
100650	PE 415	4 G 1,5	6 x 18	8,5 x 20	21
100651	PE 425	4 G 2,5	7,5 x 19	8,5 x 20	21
100652	PE 404	4 G 4	8 x 22	10 x 24	29
100653	PE 406	4 G 6	9 x 26	10 x 28	29
100654	PE 410	4 G 10	10 x 30	11 x 30	29
100655	PE 416	4 G 16	12 x 37	14 x 38	36
100656	PE 815	8 G 1,5	6 x 28	8 x 30	29
100657	PE 825	8 G 2,5	6 x 35	8 x 38	36
100658	PE 1215	12 G 1,5	7 x 38	9 x 40	36
100659	PE 1225	12 G 2,5	7 x 48	9 x 51	48
100660	PE 1615	16 G 1,5	circulaire	circulaire	48

FARACO
3032gx

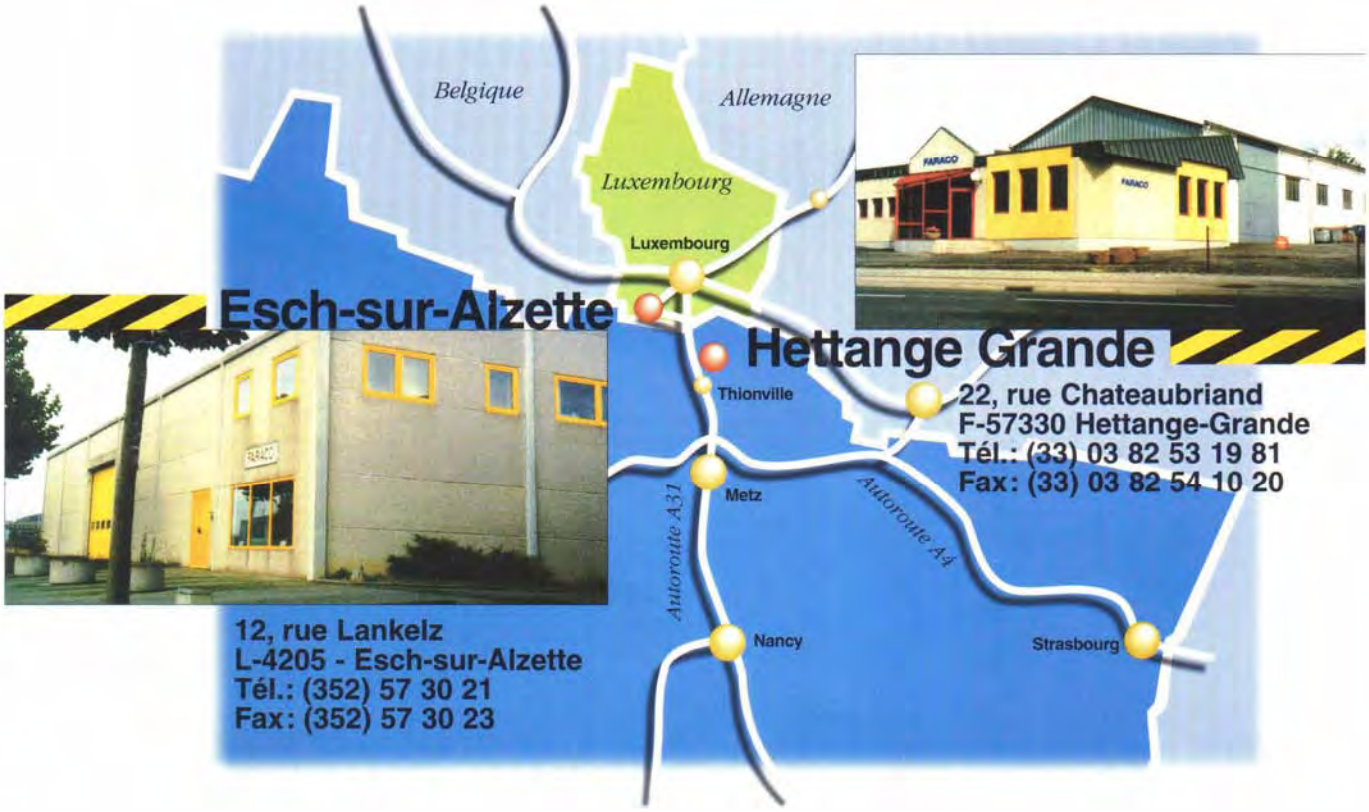
Belgique
Allemagne
Luxembourg
Luxembourg
Esch-sur-Alzette
Hettange Grande
Thionville
Metz
Nancy
Strasbourg
Autoroute A31
Autoroute A4
22, rue Chateaubriand
F-57330 Hettange-Grande
Tél.: (33) 03 82 53 19 81
Fax: (33) 03 82 54 10 20
12, rue Lankelz
L-4205 - Esch-sur-Alzette
Tél.: (352) 57 30 21
Fax: (352) 57 30 23

FARACO

Lignes d'alimentations électriques par câbles souples

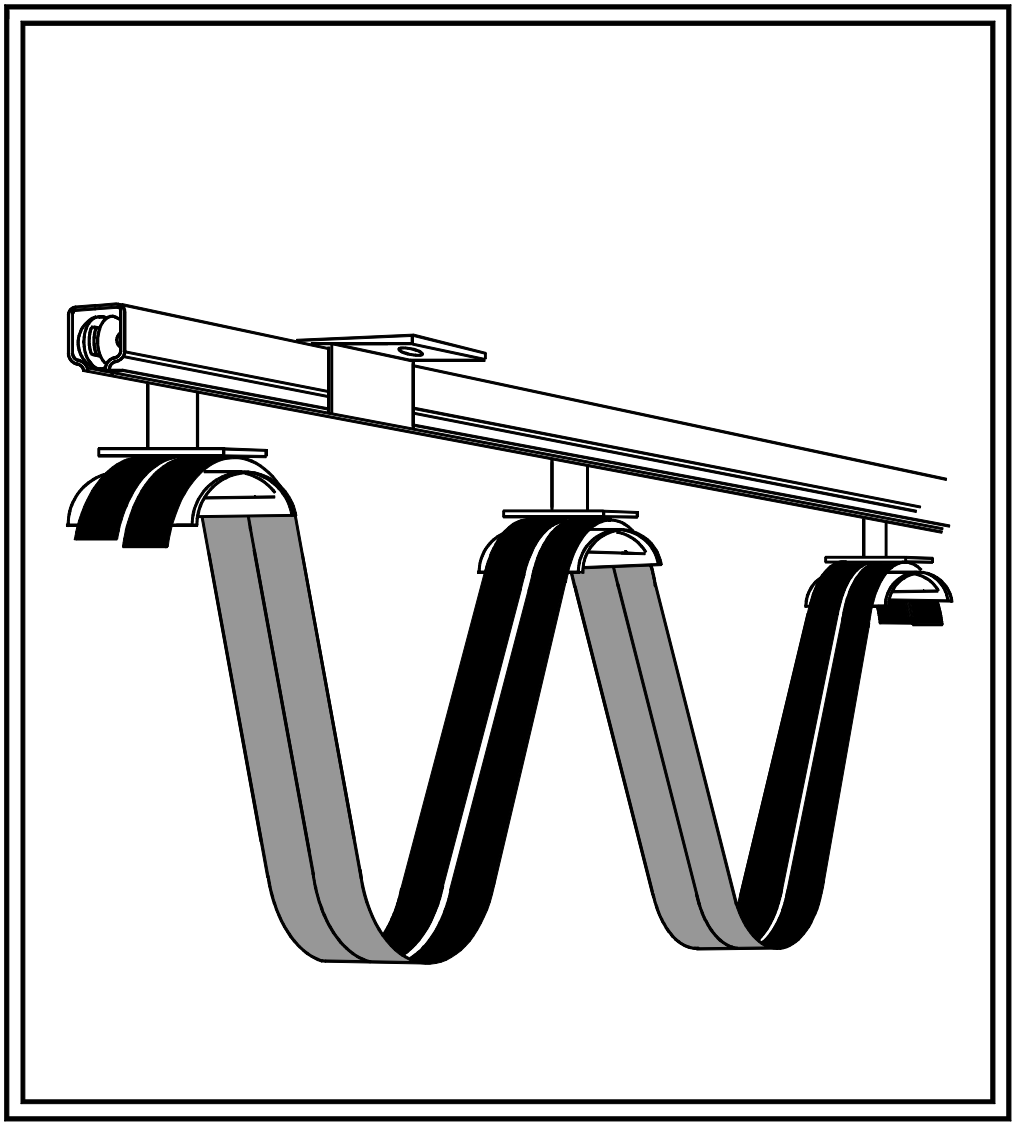

nous sommes très au courant

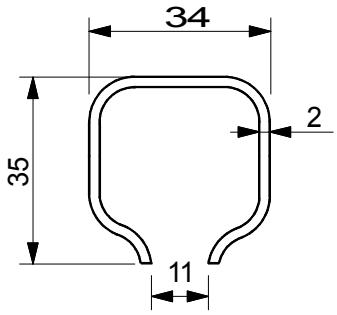

FARACO

FARACO S.A.

4 Rue Chateaubriand
57330 HETTANGE GRANDE
Tel: 03 82 53 19 81
Fax: 03 82 54 10 20

MATERIEL 3035

GAINE 3035

1

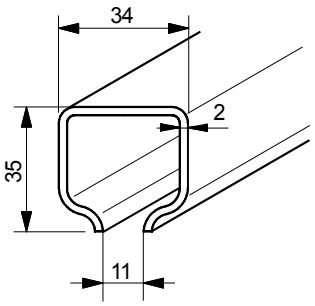

Référence	Longueur (mm)	Poids (Kg)
30.1003	3000	4,800
30.1006	6000	9,600

Profil acier galvanisé : Poids au mètre : 1,600 Kg

GRIFFE DE SUSPENSION

2

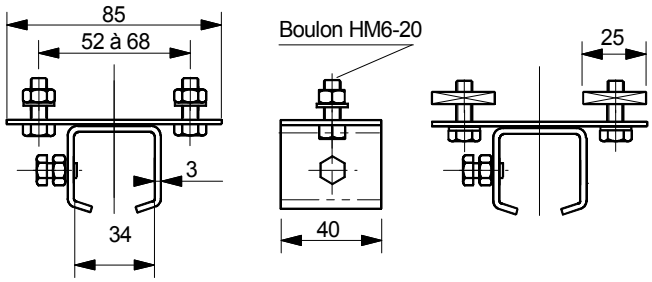

Référence	Poids (Kg)
30.0010	0,250

Acier zingué

Référence	Poids (Kg)
30.0011	0,270

Identique à réf. 51.0010
sauf écrous carrés
à utiliser avec ferrures 51.02..

JOINT D'ECLISSAGE

3

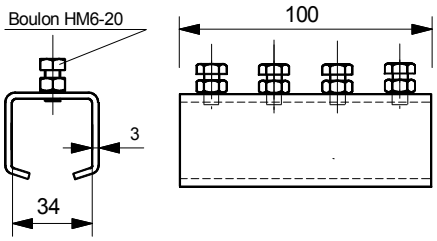

Référence	Poids (Kg)
30.0012	0,300

Acier zingué

BUTEE D'ARRET

4

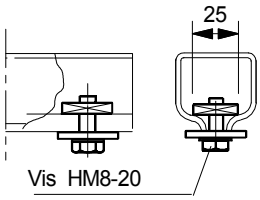

Référence	Poids (Kg)
30.0013	0,050

Acier zingué

FERRURE DE SUSPENSION

6

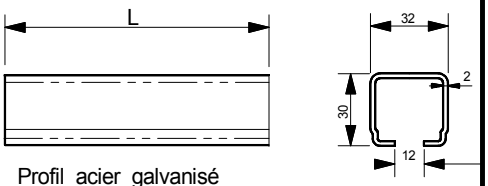

Profil acier galvanisé

Référence	Longueur L (mm)	Poids (Kg)
51.0203	300	0,470
51.0204	400	0,620
51.0205	500	0,780
51.0206	600	0,940
51.0207	700	1,090
51.0208	800	1,250
51.0209	900	1,400
51.0210	1000	1,560
51.0215	1500	2,340

CLAME DE BRIDAGE

7

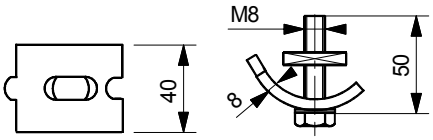

Référence	Poids (Kg)
51.0270	0,240

Acier zingué

EXEMPLE DE MONTAGE

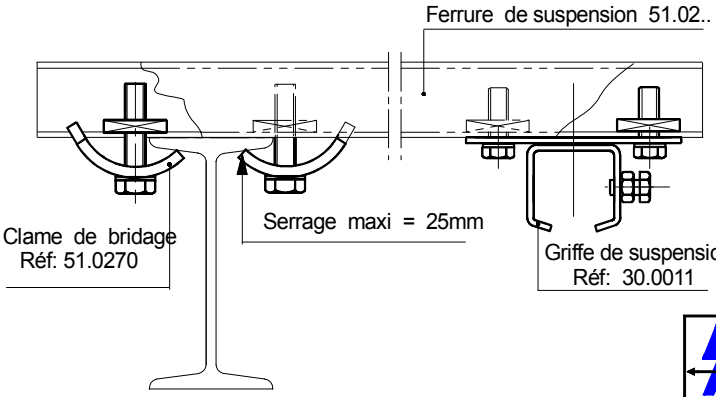

FARACO

3035/1

BUTEE AVEC ATTACHE POUR CABLE PLAT

8

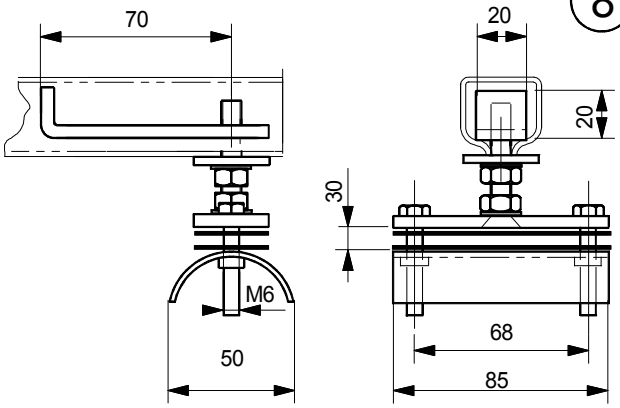

Référence	Poids (Kg)
30.0014	0,250

Acier zingué

CHARIOT AVEC ATTACHE POUR CABLE PLAT

9

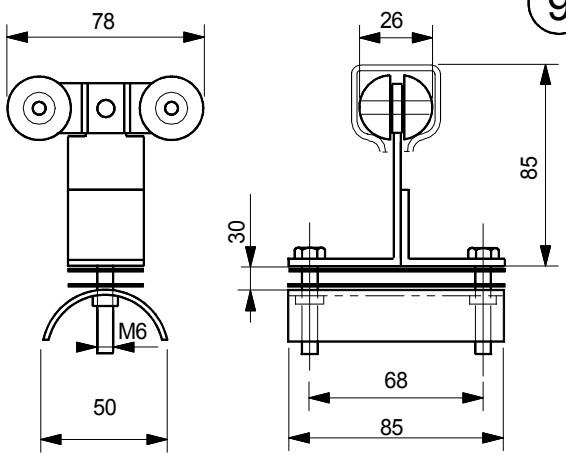

Référence	Poids (Kg)
30.0041	0,250

Acier zingué

CHARIOT ENTRAINEUR AVEC ATTACHE POUR CABLE PLAT

10

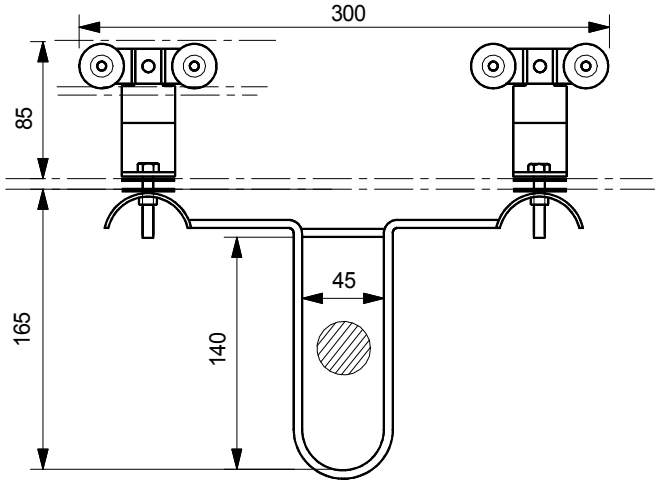

Référence	Poids (Kg)
30.0060	2,000

CHARIOT JUMELE AVEC BOITE

11

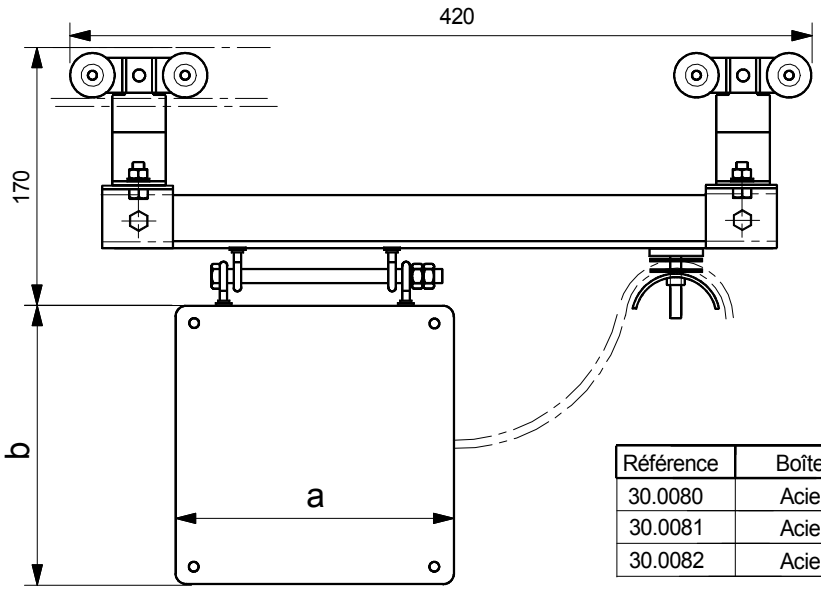

Référence	Boîte	a	b	c	Poids (Kg)
30.0080	Acier	160	160	65	2,500
30.0081	Acier	200	200	90	4,000
30.0082	Acier	250	250	100	5,000

FARACO

3035/2

BOITE D'EXTREMITE POSEE

12

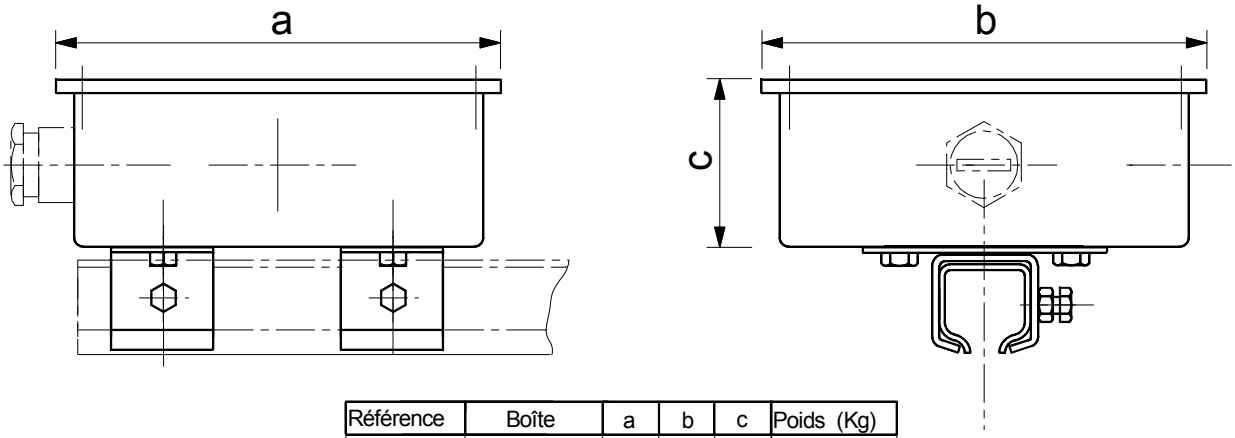

Référence	Boîte	a	b	c	Poids (Kg)
30.0516	Acier	160	160	65	0,950
30.0520	Acier	200	200	90	2,500
30.0525	Acier	250	250	100	3,450

BOITE D'EXTREMITE SUSPENDUE

12

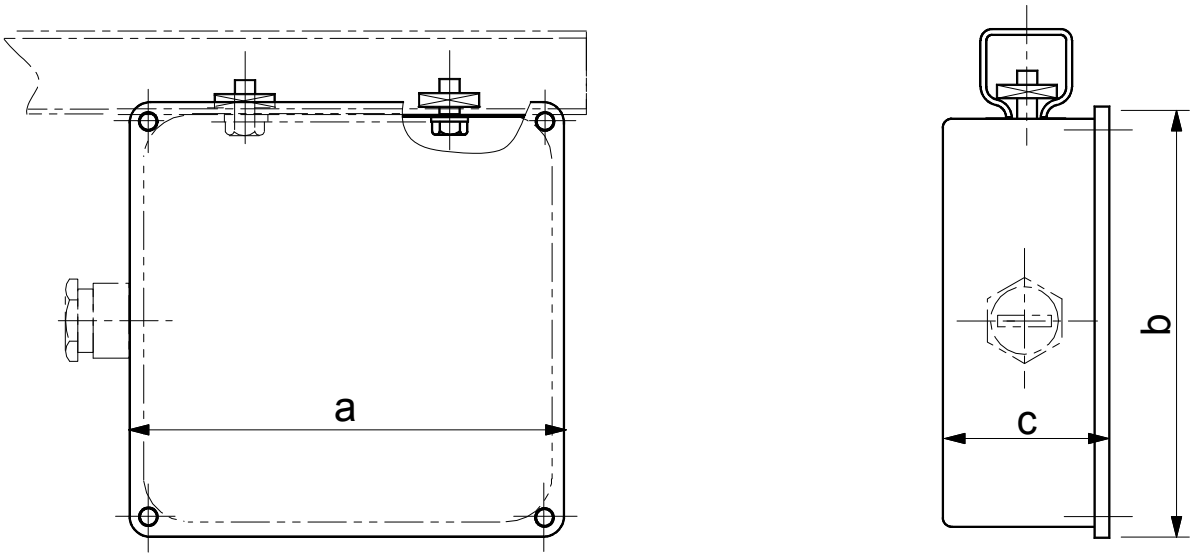

Référence	Boîte	a	b	c	Poids (Kg)
30.0616	Acier	160	160	65	0,600
30.0620	Acier	200	200	90	2,100
30.0625	Acier	250	250	100	3,200

FARACO

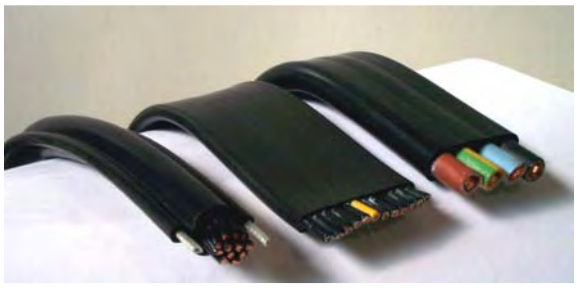

CABLES MEPLATS SOUPLES HO7 VVH6-F

Ame : cuivre nu souple classe 5 – Isolation : PVC
Gaine extérieure : PVC couleur noire
Température d'utilisation : -25 à +60°C.

Référence	Câbles (mm²)	Intensité admissible (A) à 30°C	Masse (kg/m)	Dimensions (mm)	Rayon mini courbure (mm)	Hauteur mini des boucles (mm)
370210 *	4 G 1,5	20	0,150	15 x 5	40	400
370220 *	4 G 2,5	27	0,210	18,5 x 5,7	45	400
370230 *	4 G 4	36	0,300	21 x 6,5	55	500
370240 *	4 G 6	48	0,385	23 x 7	65	600
370250 *	4 G 10	63	0,620	28,8 x 9	75	700
370260 *	4 G 16	85	0,990	36,8 x 10,8	80	800
370270 *	4 G 25	112	1,550	45,5 x 13,5	100	1200
370280	4 G 35	138	2,030	50,5 x 14,8	120	1600
370290	4 G 50	168	2,650	56 x 16,5	130	2000
370300	4 G 70	213	3,650	63 x 18	140	2500
370310	4 G 95	258	4,550	72,5 x 20,5	200	3000
370400 *	8 G 1,5	14	0,300	29 x 5	40	500
370410 *	8 G 2,5	20	0,405	34,5 x 5,7	45	600
370420 *	12 G 1,5	11	0,420	40,5 x 5	40	500
370430 *	12 G 2,5	16	0,620	50,5 x 5,7	45	600
370440 *	16 G 1,5	10	0,560	53,5 x 5	40	600

14

370520 *	8 x 1,5	14	0,300
370530 *	12 x 1,5	11	0,350
370550 *	16 x 1,5	10	0,440
370560 *	20 x 1,5	8	0,520
370570	30 x 1,5	6	0,700

*** Câbles tenus en stock.**

CABLES BOITE A BOUTONS

16

Avec 2 filins porteurs en acier

PRESSE-ETOUPE POUR CABLES PLATS

Corps en laiton
(fourni avec contre-écrou)

15

Référence	Désignation	Câbles (mm²)	Dimensions du joint (mm)	Dimensions Rondelle (mm)	PG
100650	PE 415	4 G 1,5	6 x 18	8,5 x 20	21
100651	PE 425	4 G 2,5	7,5 x 19	8,5 x 20	21
100652	PE 404	4 G 4	8 x 22	10 x 24	29
100653	PE 406	4 G 6	9 x 26	10 x 28	29
100654	PE 410	4 G 10	10 x 30	11 x 30	29
100655	PE 416	4 G 16	12 x 37	14 x 38	36
100656	PE 815	8 G 1,5	6 x 28	8 x 30	29
100657	PE 825	8 G 2,5	6 x 35	8 x 38	36
100658	PE 1215	12 G 1,5	7 x 38	9 x 40	36
100659	PE 1225	12 G 2,5	7 x 48	9 x 51	48
100660	PE 1615	16 G 1,5	circulaire	circulaire	48

FARACO
3032gx

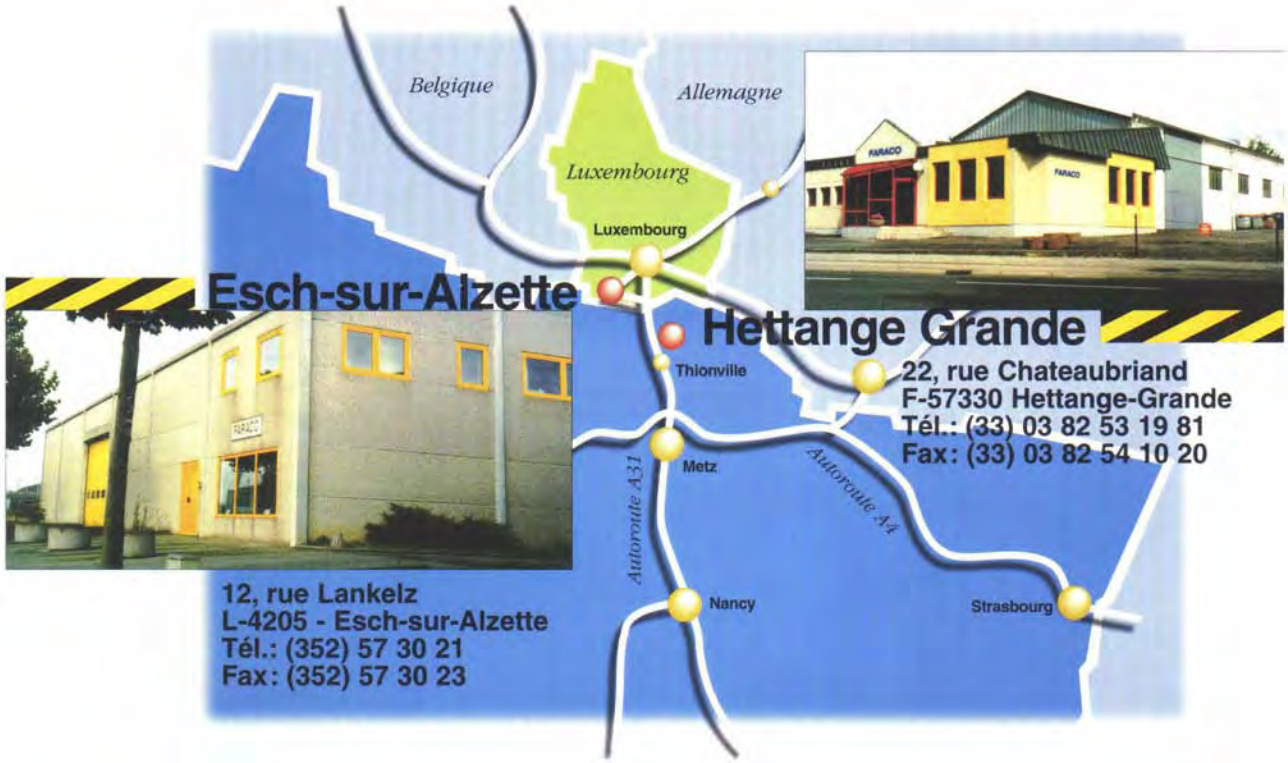
Belgique
Allemagne
Luxembourg
Luxembourg
Esch-sur-Alzette
Hettange Grande
Thionville
Metz
Nancy
Strasbourg
Autoroute A31
Autoroute A4
22, rue Chateaubriand
F-57330 Hettange-Grande
Tél.: (33) 03 82 53 19 81
Fax: (33) 03 82 54 10 20
12, rue Lankelz
L-4205 - Esch-sur-Alzette
Tél.: (352) 57 30 21
Fax: (352) 57 30 23

FARACO

Lignes d'alimentations électriques par câbles souples

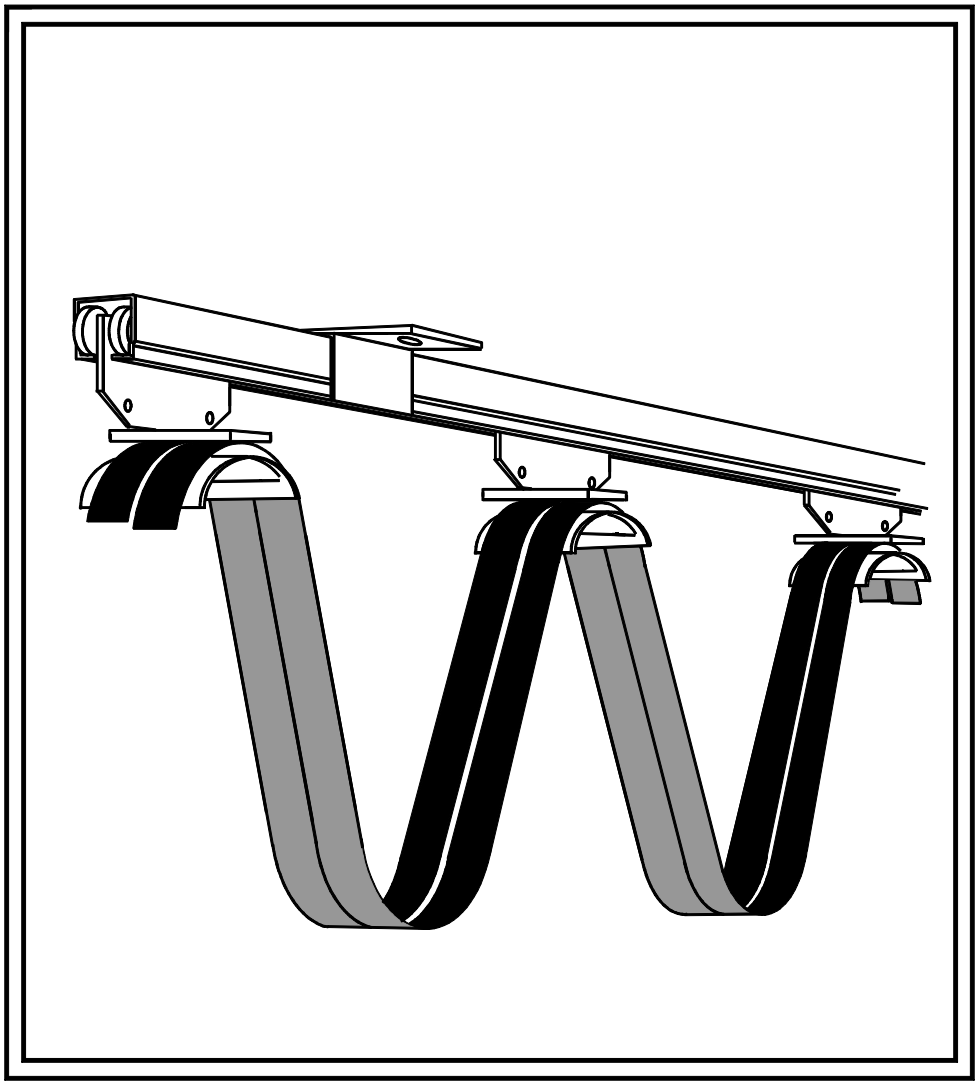

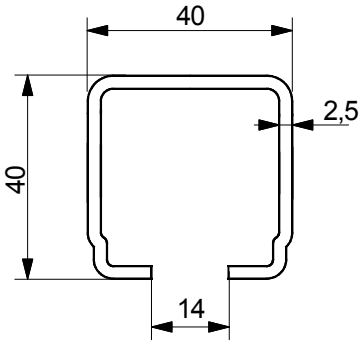

FARACO

FARACO S.A.

4 Rue Chateaubriand
57330 HETTANGE GRANDE
Tel : 03 82 53 19 81
Fax: 03 82 54 10 20

MATERIEL 4040

GAINE 4040

1

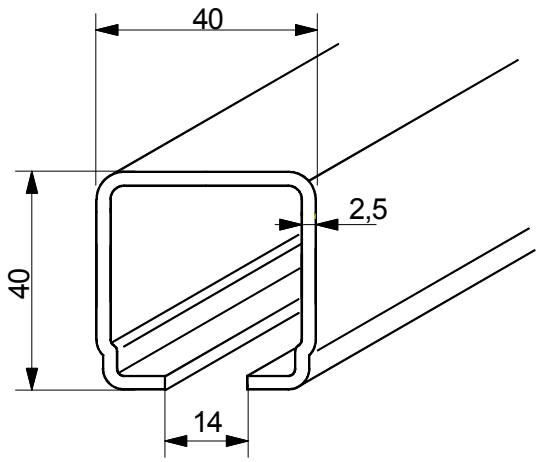

Référence	Longueur (mm)	Poids (Kg)
500002	2000	5,000
500004	4000	10,000
500006	6000	15,000

Profil acier galvanisé : Poids au mètre : 2,500 Kg

GRIFFE DE SUSPENSION

2

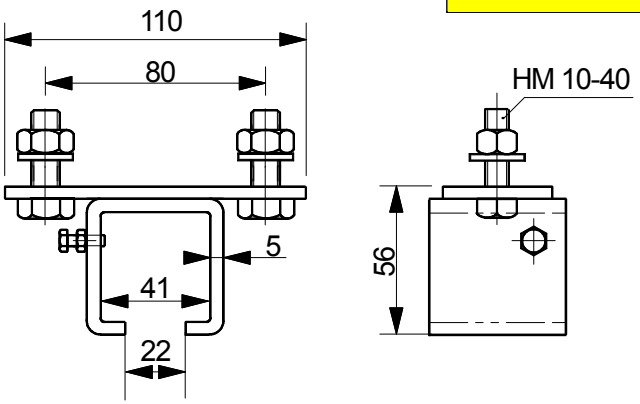

Référence	Poids (Kg)
500010	0,500

Acier zingué

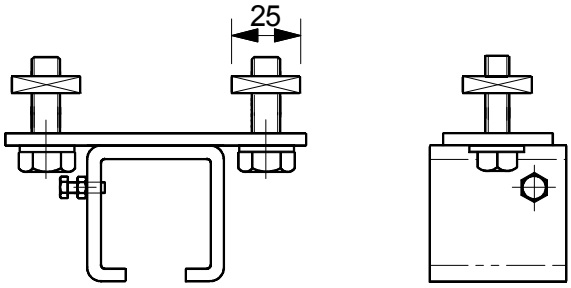

(Identique à réf. 50.0010 sauf écrous carrés)
à utiliser avec ferrures 50.02..

Référence	Poids (Kg)
500011	0,540

Acier zingué

JOINT D'ECLISSAGE

3

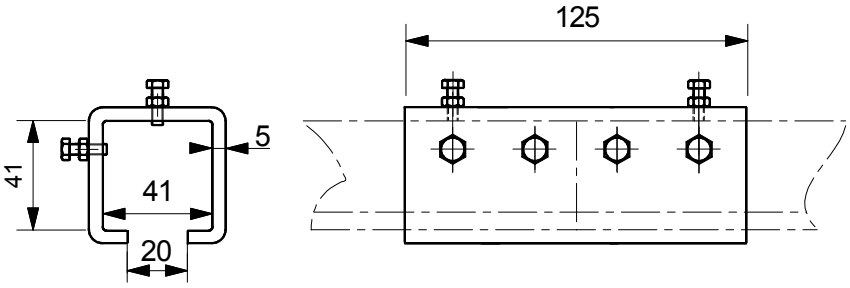

Référence	Poids (Kg)
500012	0,600

Acier zingué

BUTEE D'ARRET

4

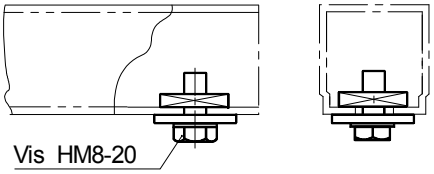

Référence	Poids (Kg)
500013	0,050

Acier zingué

FARACO

4040/1/98

FERRURE DE SUSPENSION

6

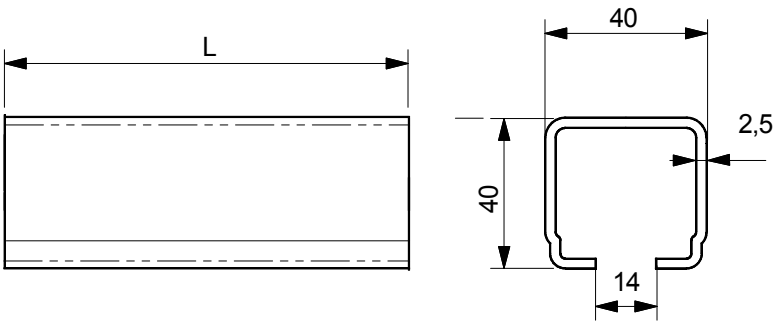

Référence	Longueur L (mm)	Poids (Kg)
500204	400	1,000
500205	500	1,250
500206	600	1,500
500207	700	1,750
500208	800	2,000
500209	900	2,250
500210	1000	2,500

Profil acier galvanisé

CLAME DE BRIDAGE

7

Référence	Poids (Kg)
510270	0,240

Acier zingué

EXEMPLE DE MONTAGE

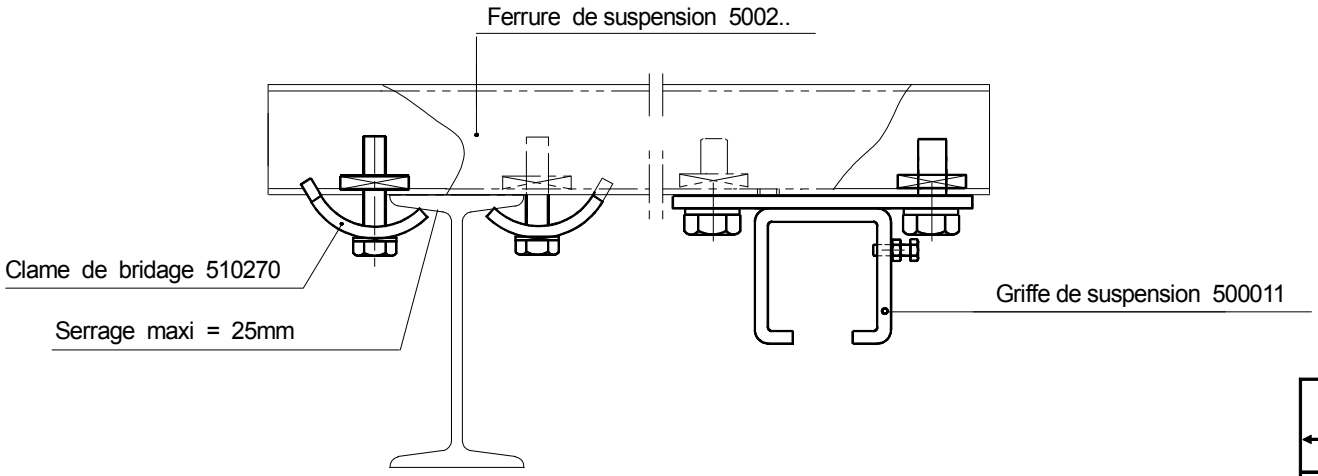

FARACO

4040/2/98

BUTEE AVEC ATTACHE POUR CABLE PLAT

8

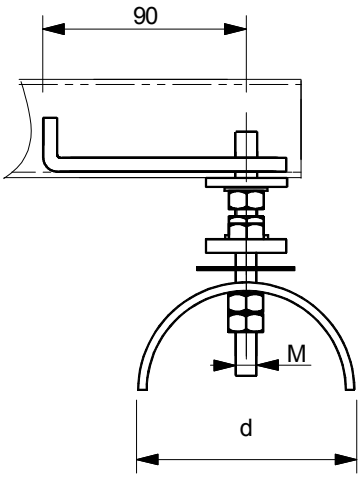

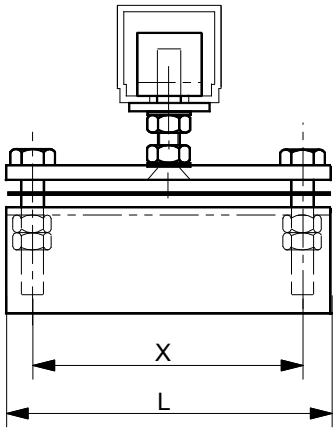

Référence	d	X	L	M	Poids (Kg)
500014	80	100	120	8	0,850
500015	80	135	165	8	1,050

Acier zingué

CHARIOT AVEC ATTACHE POUR CABLE PLAT

9

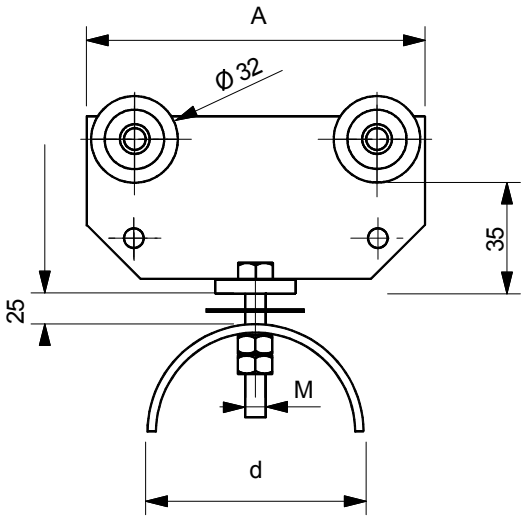

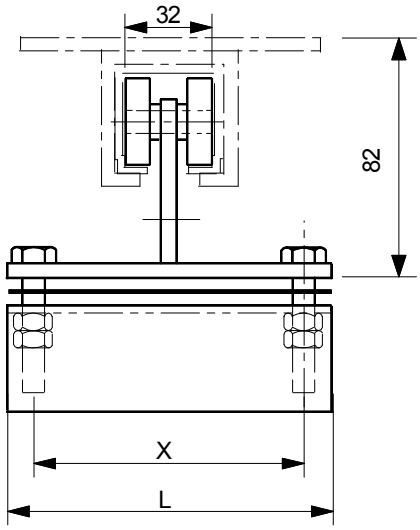

Référence	A	d	X	L	M	Poids (Kg)
500041	100	80	100	120	8	1,050
500042	125	80	135	165	8	1,250

Acier zingué

FARACO

CHARIOT ENTRAINEUR SIMPLE AVEC ATTACHE POUR CABLE PLAT

10

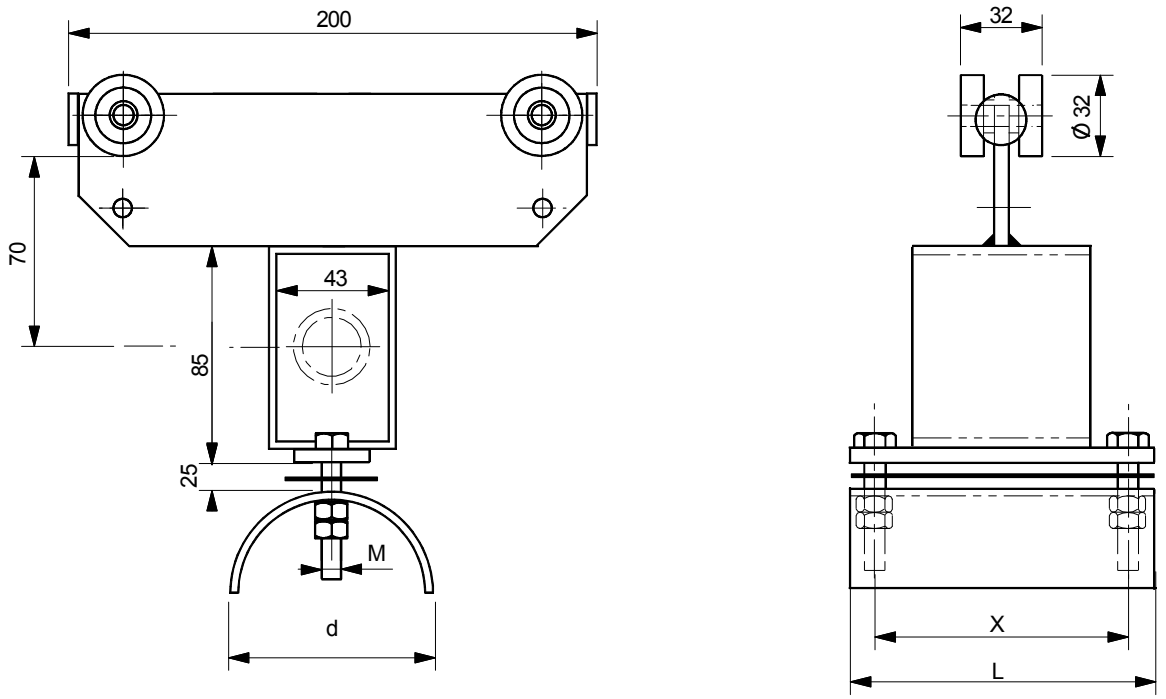

Référence	d	X	L	M	Poids (Kg)
500060	80	100	120	8	1,750
500061	80	135	165	8	1,950

Acier zingué

CHARIOT ENTRAINEUR DOUBLE AVEC ATTACHE POUR CABLE PLAT

10

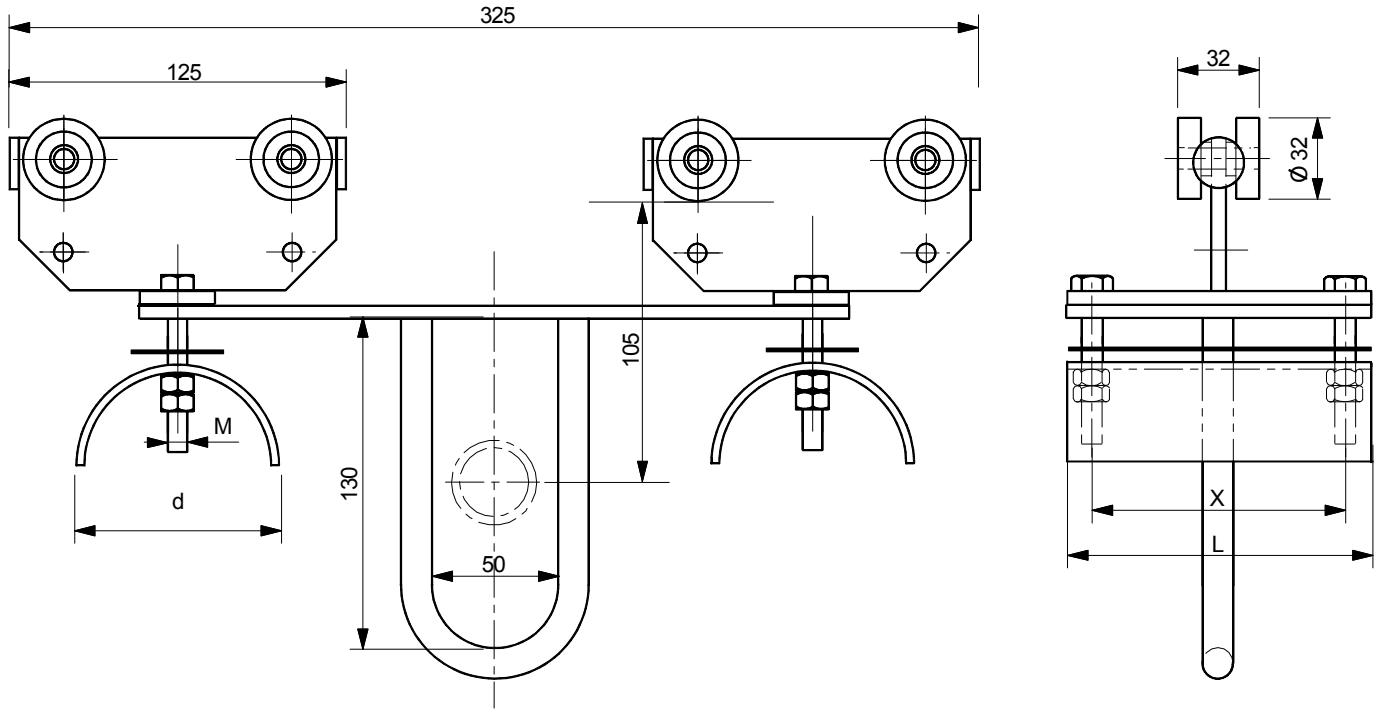

Référence	d	X	L	M	Poids (Kg)
500065	80	100	120	8	3,500
500066	80	135	165	8	3,900

Acier zingué

FARACO

4040-4z

CHARIOT JUMELE AVEC BOITE

11

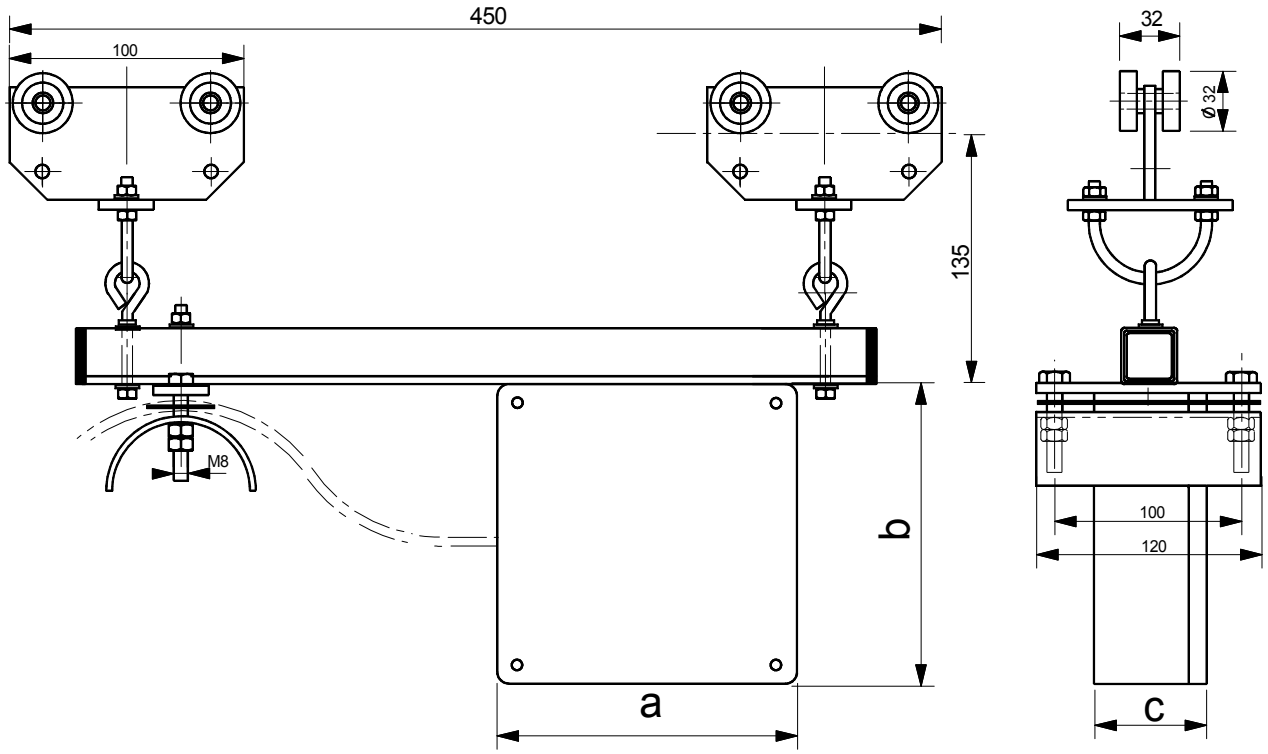

Référence	Boîte	a	b	c	Poids (Kg)
500080	Acier	160	160	65	3,150
500082	Acier	200	200	90	4,650
500084	Acier	250	250	100	5,650

CHARIOT JUMELE AVEC CONNECTEUR

11

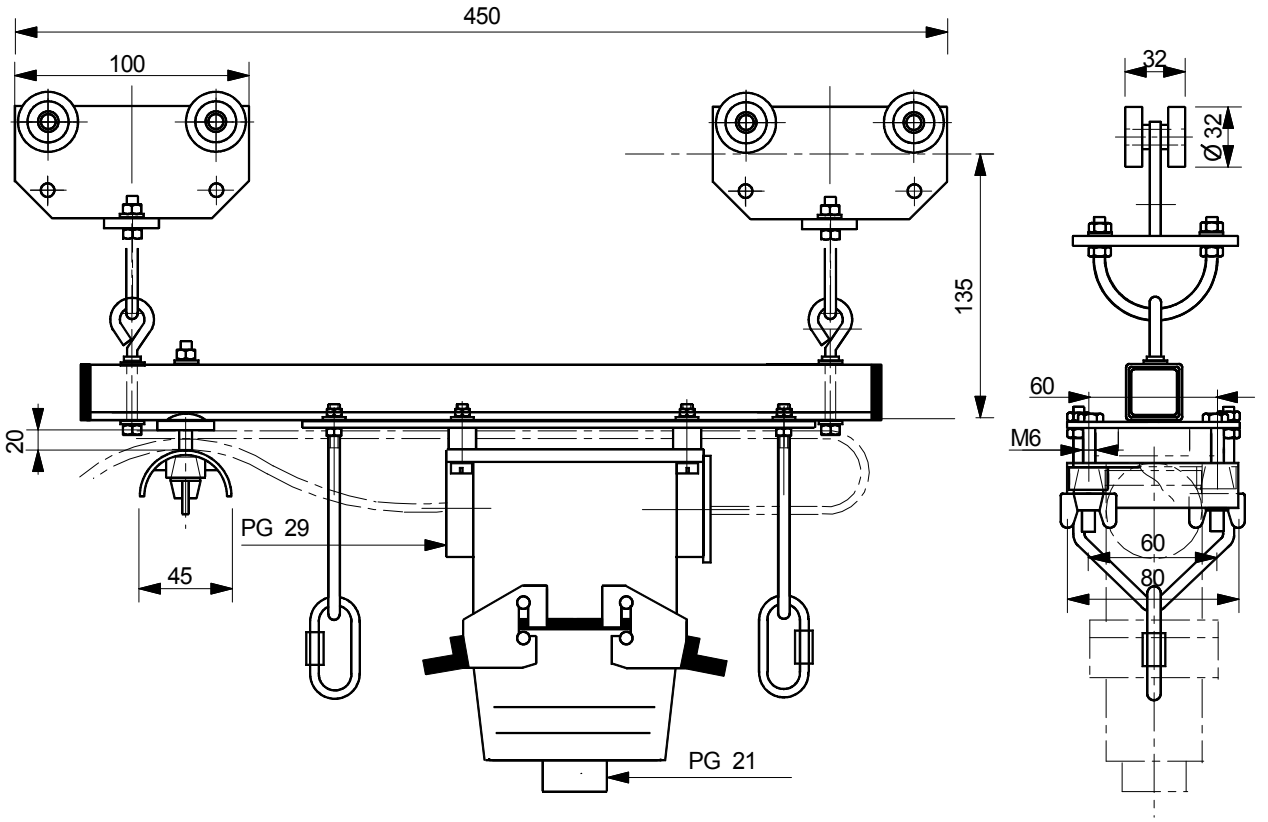

Référence	Connecteur	Poids (Kg)
500100	Sans	1,700
500116	16 Pôles + T	2,450
500124	24 Pôles + T	2,600

FARACO

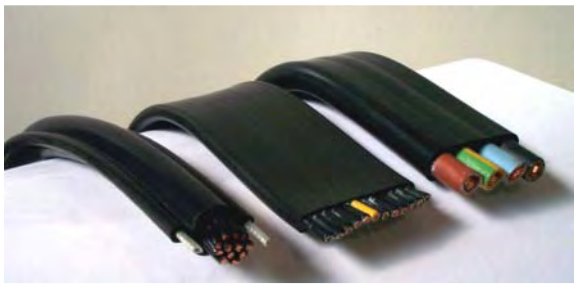

CABLES MEPLATS SOUPLES HO7 VVH6-F

Ame : cuivre nu souple classe 5 – Isolation : PVC
Gaine extérieure : PVC couleur noire
Température d'utilisation : -25 à +60°C.

Référence	Câbles (mm²)	Intensité admissible (A) à 30°C	Masse (kg/m)	Dimensions (mm)	Rayon mini courbure (mm)	Hauteur mini des boucles (mm)
370210 *	4 G 1,5	20	0,150	15 x 5	40	400
370220 *	4 G 2,5	27	0,210	18,5 x 5,7	45	400
370230 *	4 G 4	36	0,300	21 x 6,5	55	500
370240 *	4 G 6	48	0,385	23 x 7	65	600
370250 *	4 G 10	63	0,620	28,8 x 9	75	700
370260 *	4 G 16	85	0,990	36,8 x 10,8	80	800
370270 *	4 G 25	112	1,550	45,5 x 13,5	100	1200
370280	4 G 35	138	2,030	50,5 x 14,8	120	1600
370290	4 G 50	168	2,650	56 x 16,5	130	2000
370300	4 G 70	213	3,650	63 x 18	140	2500
370310	4 G 95	258	4,550	72,5 x 20,5	200	3000
370400 *	8 G 1,5	14	0,300	29 x 5	40	500
370410 *	8 G 2,5	20	0,405	34,5 x 5,7	45	600
370420 *	12 G 1,5	11	0,420	40,5 x 5	40	500
370430 *	12 G 2,5	16	0,620	50,5 x 5,7	45	600
370440 *	16 G 1,5	10	0,560	53,5 x 5	40	600

14

370520 *	8 x 1,5	14	0,300
370530 *	12 x 1,5	11	0,350
370550 *	16 x 1,5	10	0,440
370560 *	20 x 1,5	8	0,520
370570	30 x 1,5	6	0,700

*** Câbles tenus en stock.**

CABLES BOITE A BOUTONS

16

Avec 2 filins porteurs en acier

PRESSE-ETOUPE POUR CABLES PLATS

Corps en laiton
(fourni avec contre-écrou)

15

Référence	Désignation	Câbles (mm²)	Dimensions du joint (mm)	Dimensions Rondelle (mm)	PG
100650	PE 415	4 G 1,5	6 x 18	8,5 x 20	21
100651	PE 425	4 G 2,5	7,5 x 19	8,5 x 20	21
100652	PE 404	4 G 4	8 x 22	10 x 24	29
100653	PE 406	4 G 6	9 x 26	10 x 28	29
100654	PE 410	4 G 10	10 x 30	11 x 30	29
100655	PE 416	4 G 16	12 x 37	14 x 38	36
100656	PE 815	8 G 1,5	6 x 28	8 x 30	29
100657	PE 825	8 G 2,5	6 x 35	8 x 38	36
100658	PE 1215	12 G 1,5	7 x 38	9 x 40	36
100659	PE 1225	12 G 2,5	7 x 48	9 x 51	48
100660	PE 1615	16 G 1,5	circulaire	circulaire	48

FARACO
3032gx

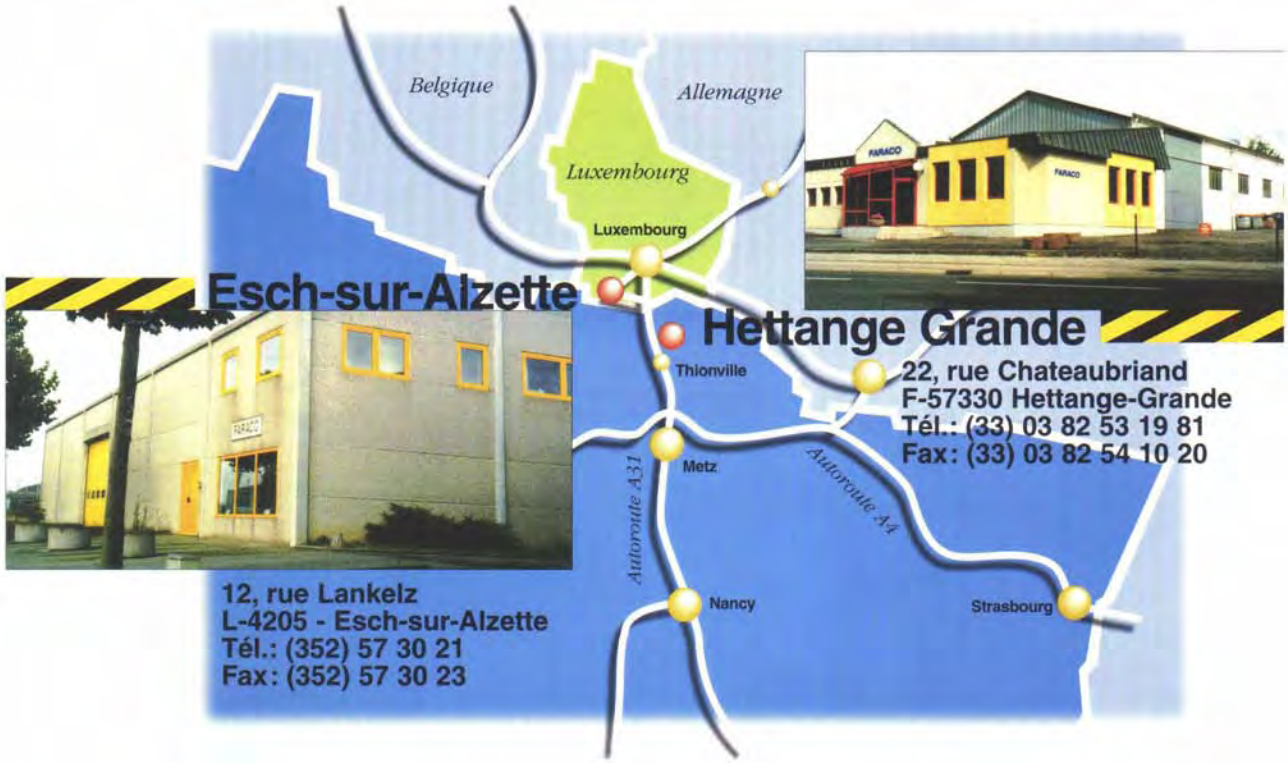
Belgique
Allemagne
Luxembourg
Luxembourg
Esch-sur-Alzette
Hettange Grande
Thionville
Metz
Nancy
Strasbourg
Autoroute A31
Autoroute A4
22, rue Chateaubriand
F-57330 Hettange-Grande
Tél.: (33) 03 82 53 19 81
Fax: (33) 03 82 54 10 20
12, rue Lankelz
L-4205 - Esch-sur-Alzette
Tél.: (352) 57 30 21
Fax: (352) 57 30 23

FARACO